		-5	0	5	10
25	(kW)	224.0	274.6	334.0	402.9
	(kW)	38.4	38.7	38.9	38.7
	(A)	67.1	67.7	67.9	67.7
30	(kW)	212.7	261.4	318.4	384.8
	(kW)	42.9	43.5	43.9	44.0
	(A)	74.2	75.1	75.7	75.9
35	(kW)	201.3	247.9	302.6	366.4
	(kW)	48.0	48.8	49.5	49.8

		-5	0	5	10
25	(kW)				

		-5	0	5	10
25	(kW)	377.2	462.6	562.6	678.8
	(kW)	62.8	63.4	63.7	63.4
	(A)	107.3	108.3	108.7	108.3
30	(kW)	358.3	440.2	536.3	648.1
	(kW)	70.3	71.3	72.0	72.1
	(A)	120.1	121.8	122.8	123.0
35	(kW)	338.9	417.4	509.6	617.0
	(kW)	78.6	80.0	81.0	81.5
	(A)	134.2	136.6	138.3	139.2

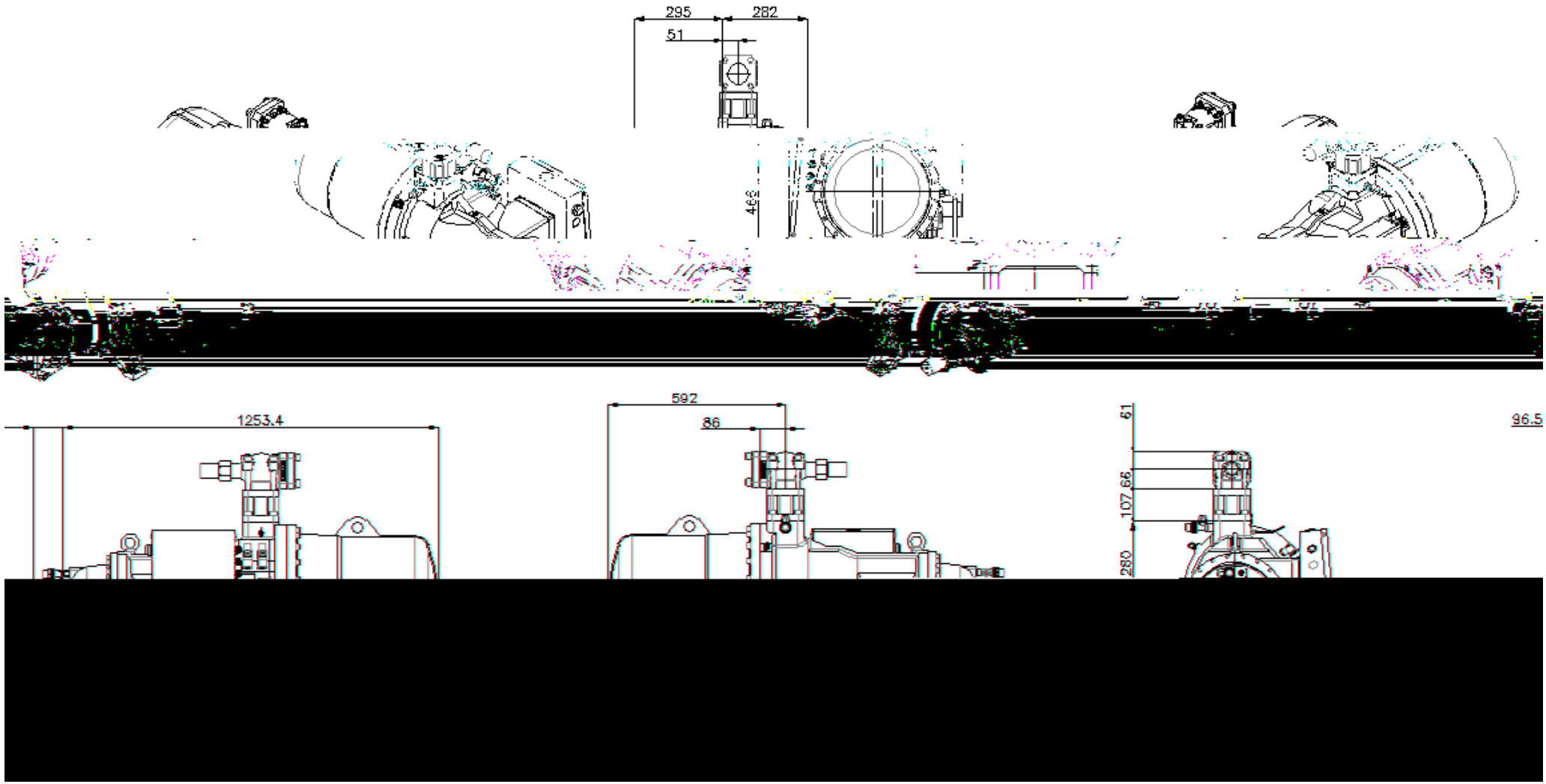
295
282
51
439
1253.4
592
86
61
107.66
280
96.5

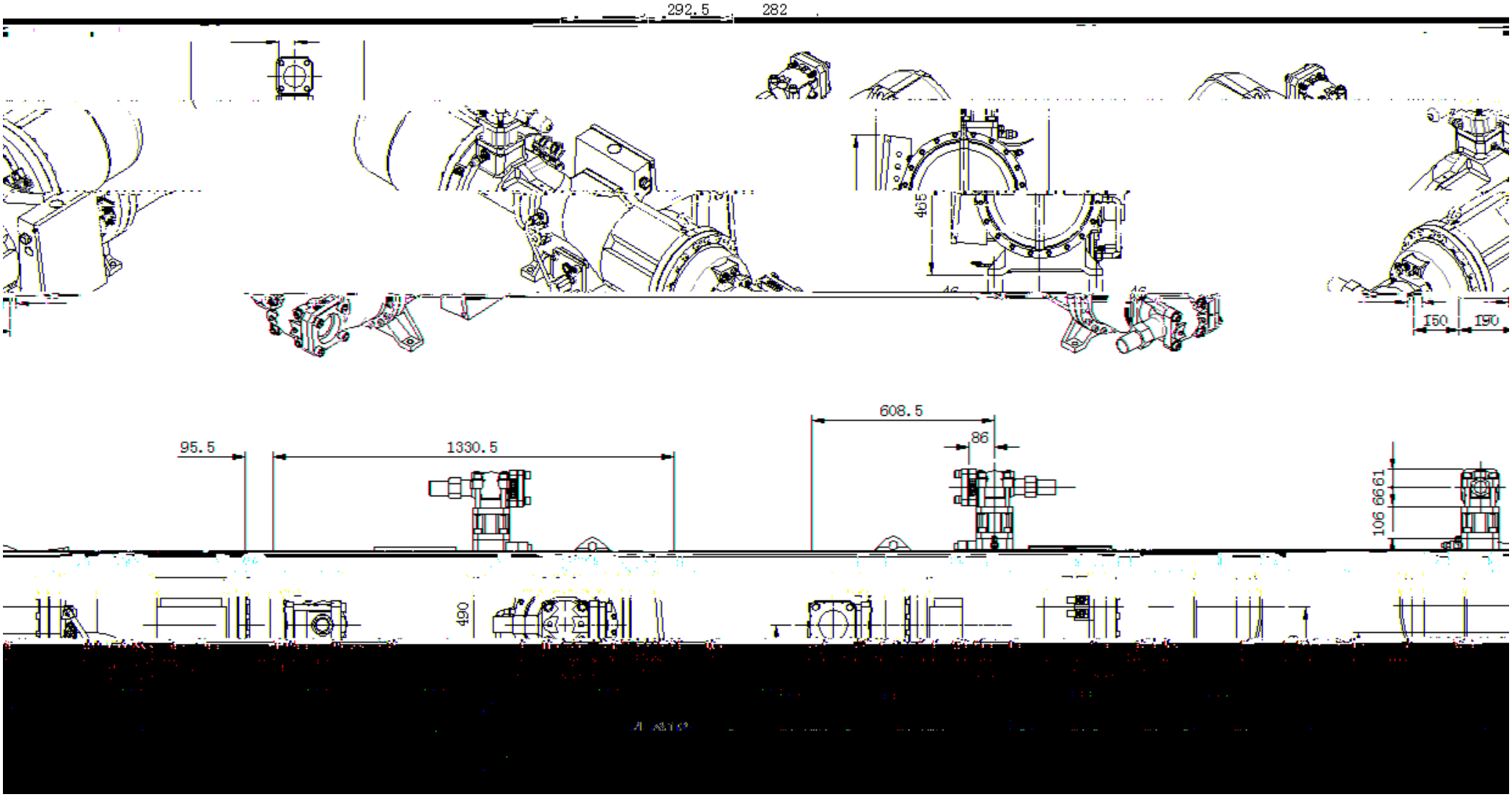
292.5
282
95.5
1330.5
608.5
86
490
106
66
61
150
190

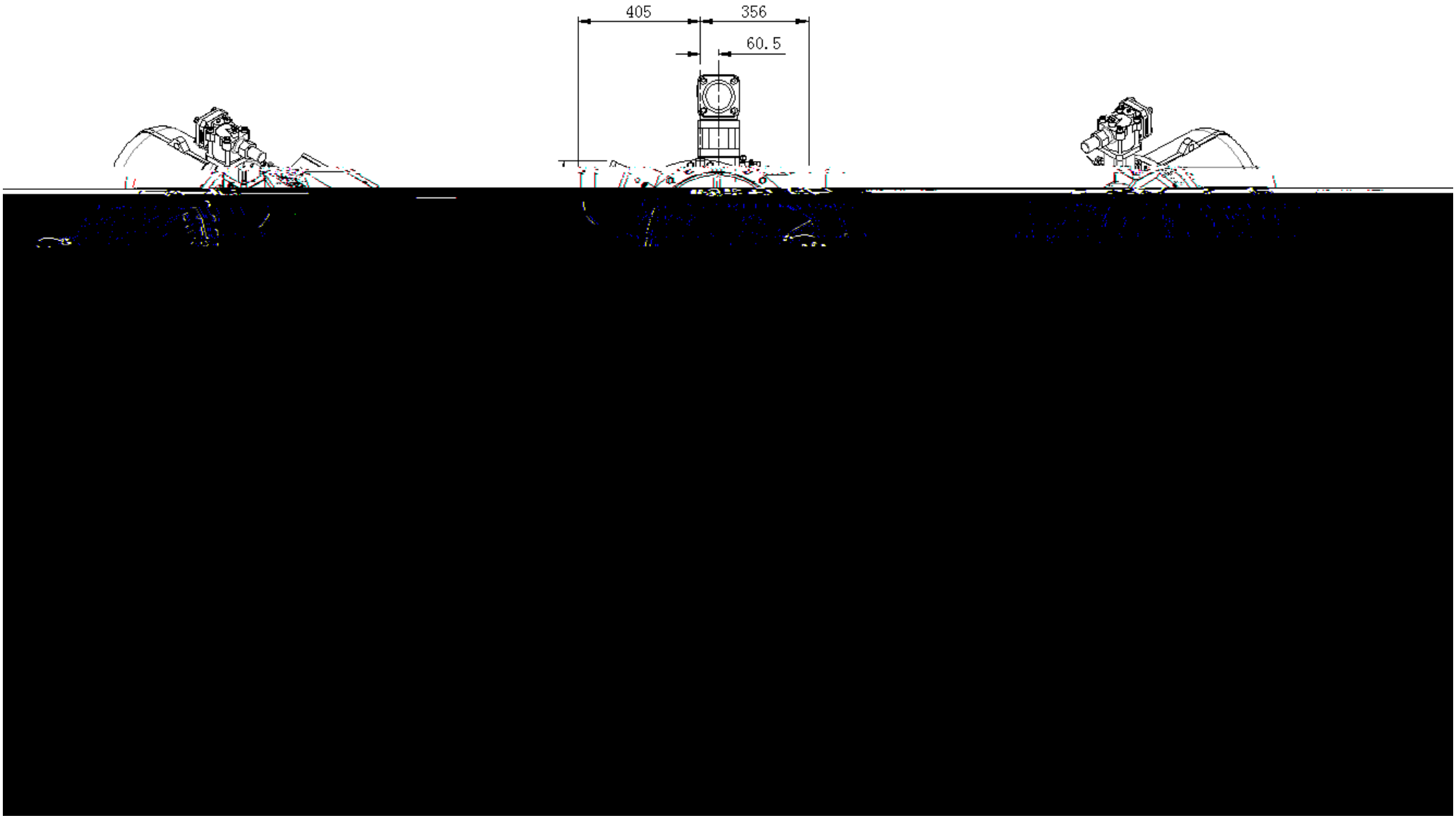
405
356
60.5

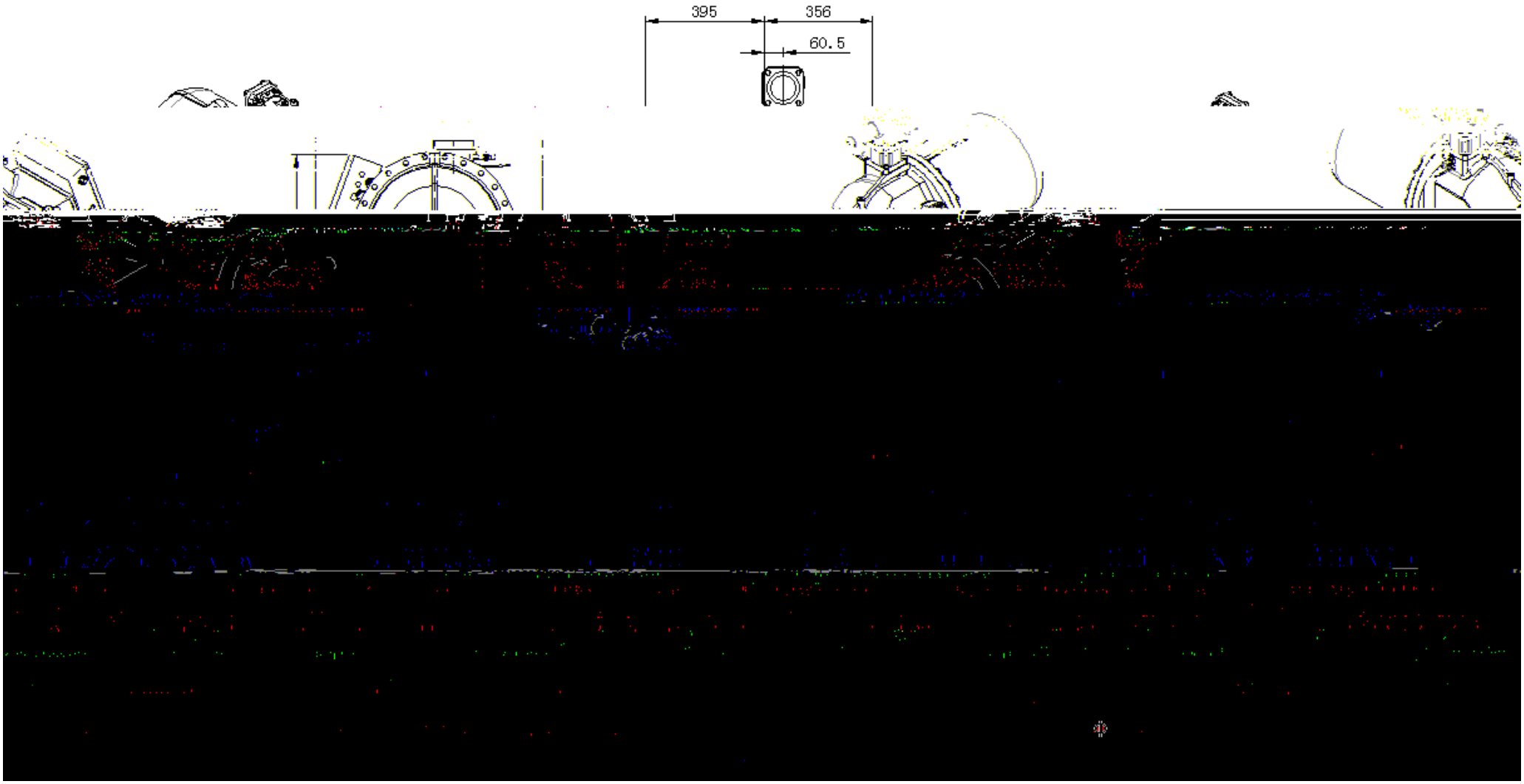
395
356
60.5

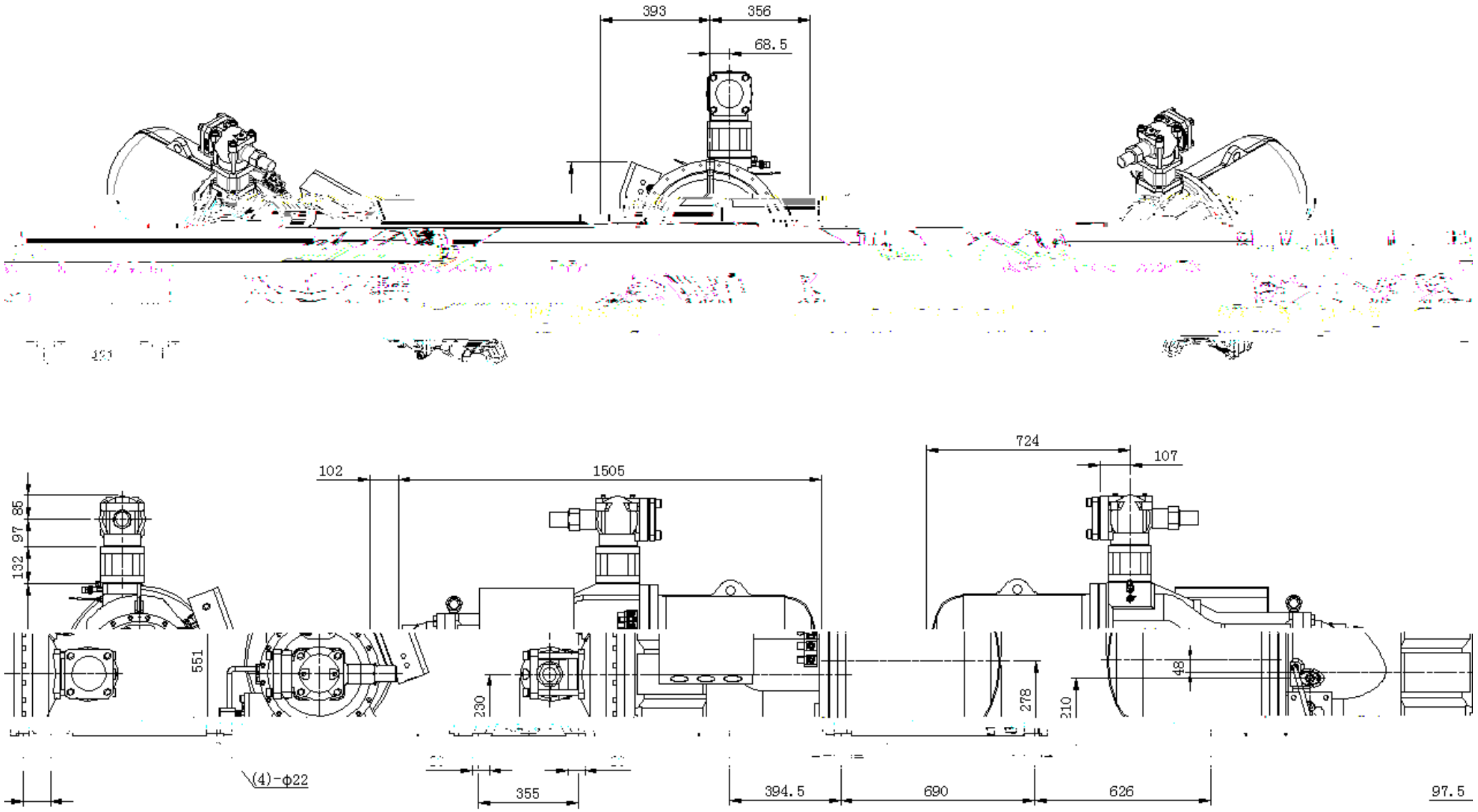
393
356
68.5
102
1505
724
107
85
97
132
551
230
278
210
48
(4)-φ22
355
394.5
690
626
97.5

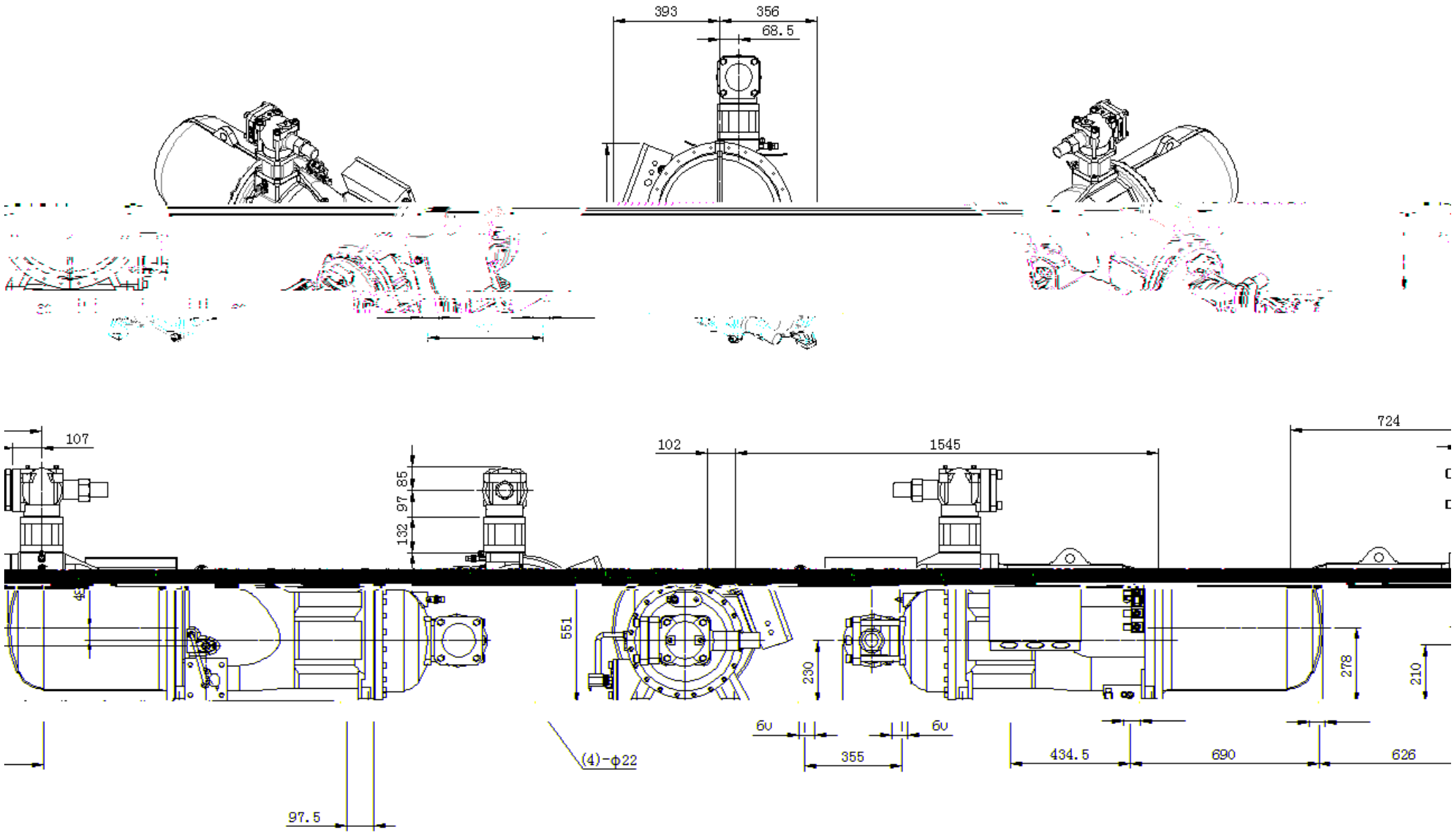
393
356
68.5
107
102
1545
724
85
97
132
551
230
278
210
6U
6U
355
434.5
690
626
(4)-φ22
97.5

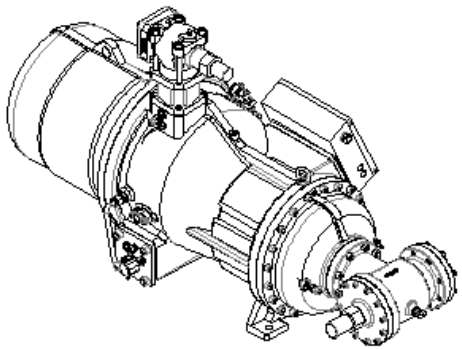

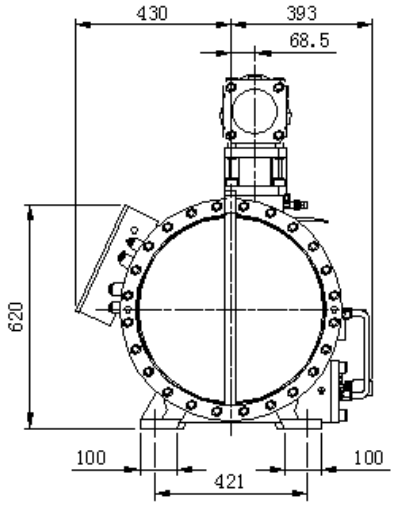
430
393
68.5
620
100
421
100

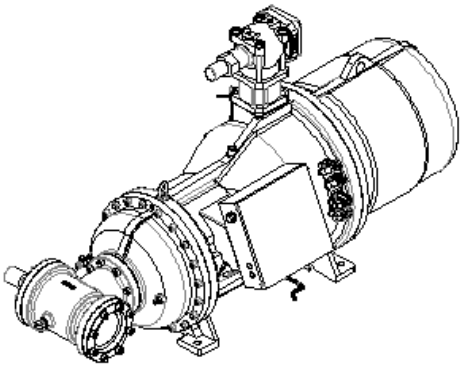

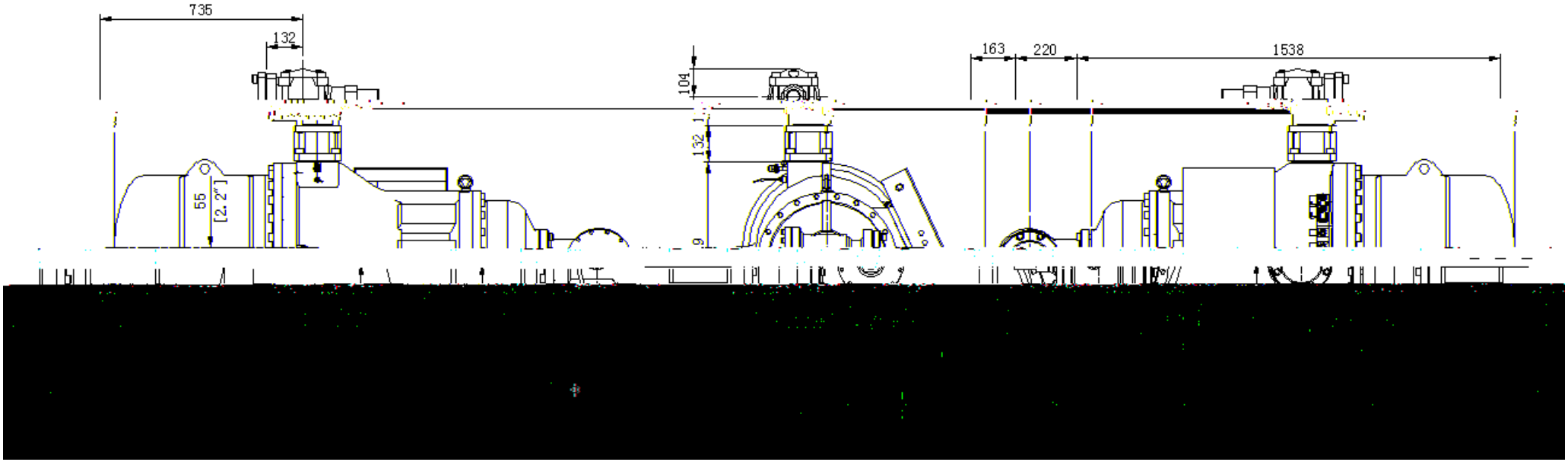
735
132
55
[2.2"]
104
132
9
163
220
1538

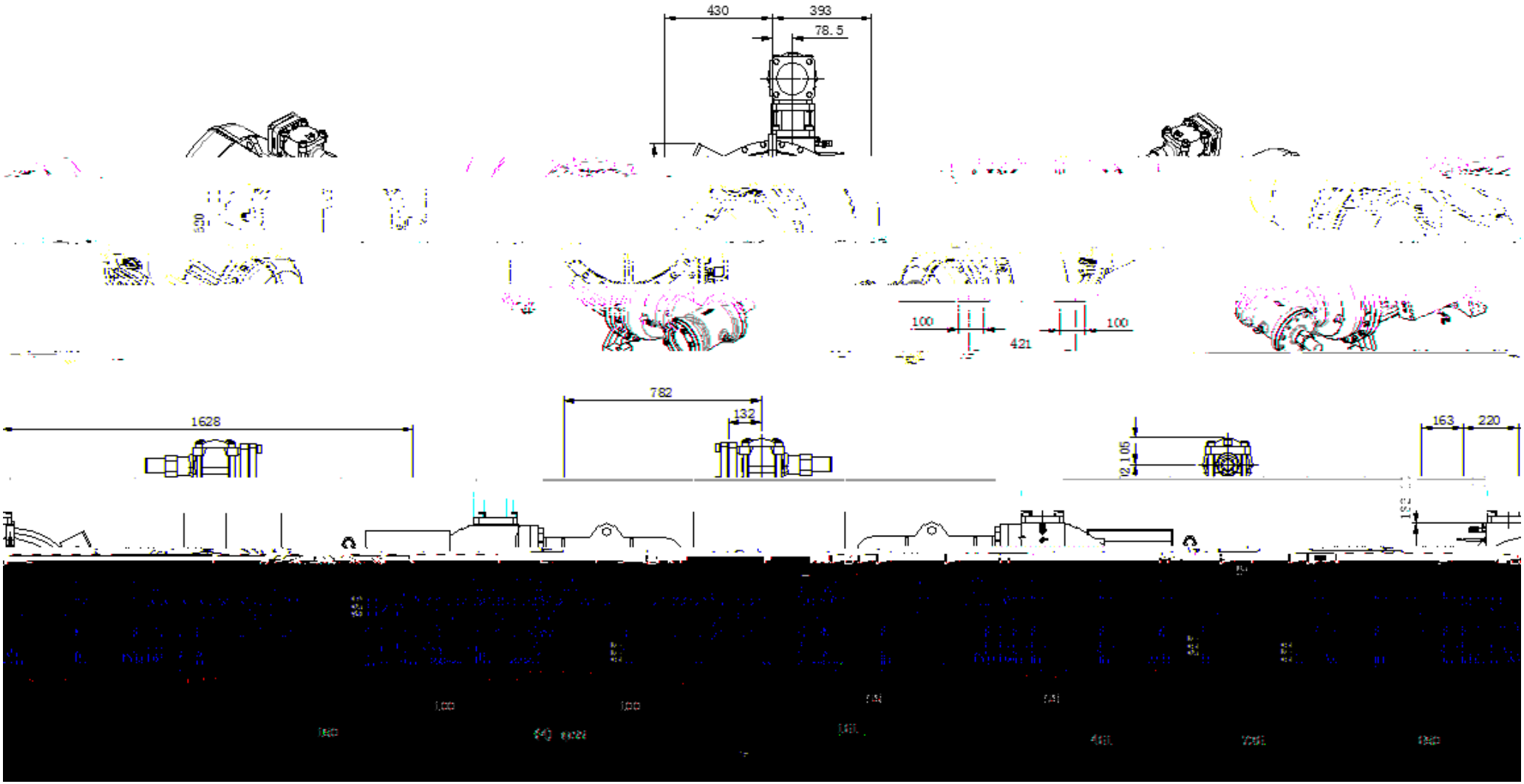
430
393
78.5
100
421
100
782
132
1628
105
163
220

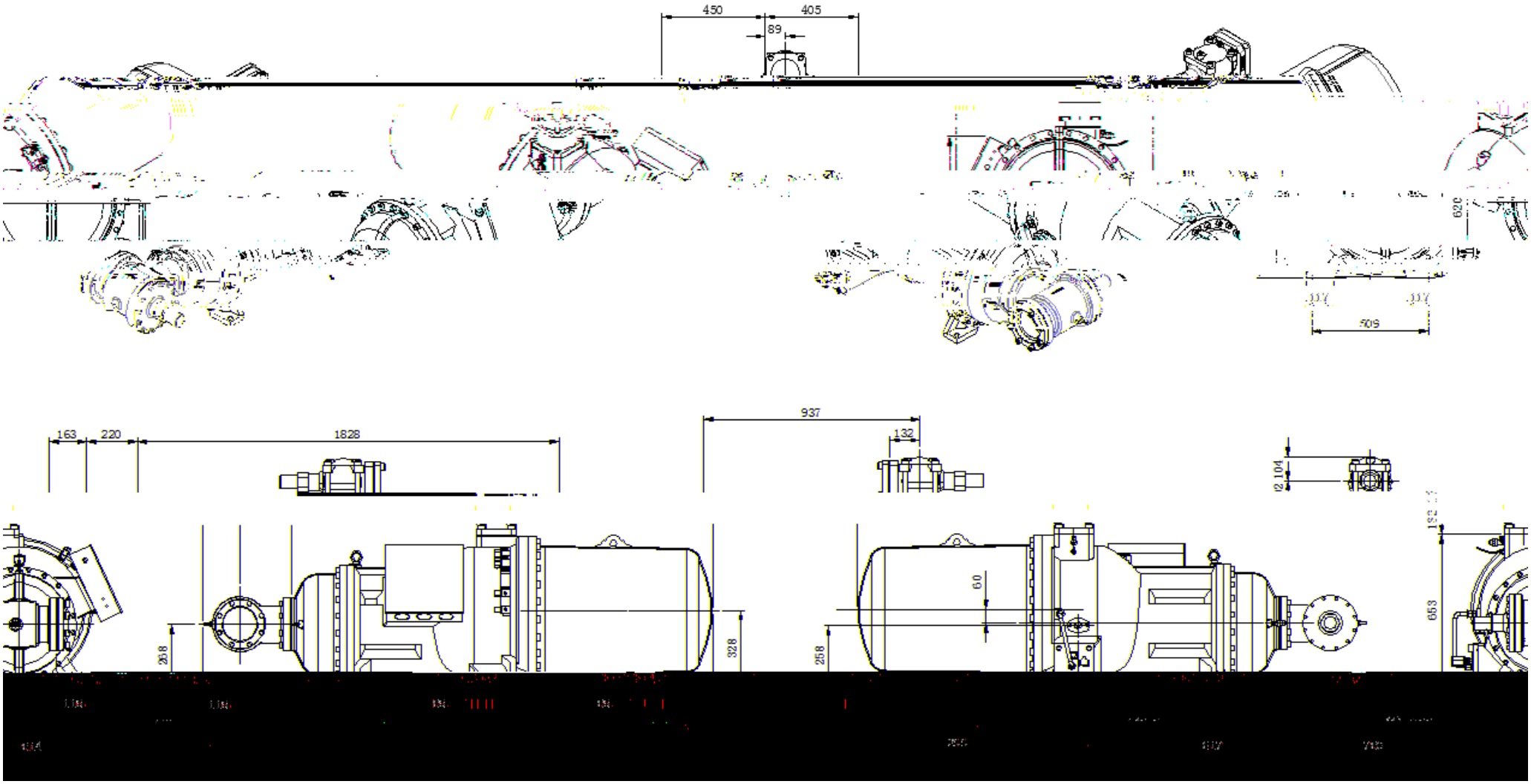
450
405
89
620
509
163
220
1828
937
132
104
60
268
328
258
653

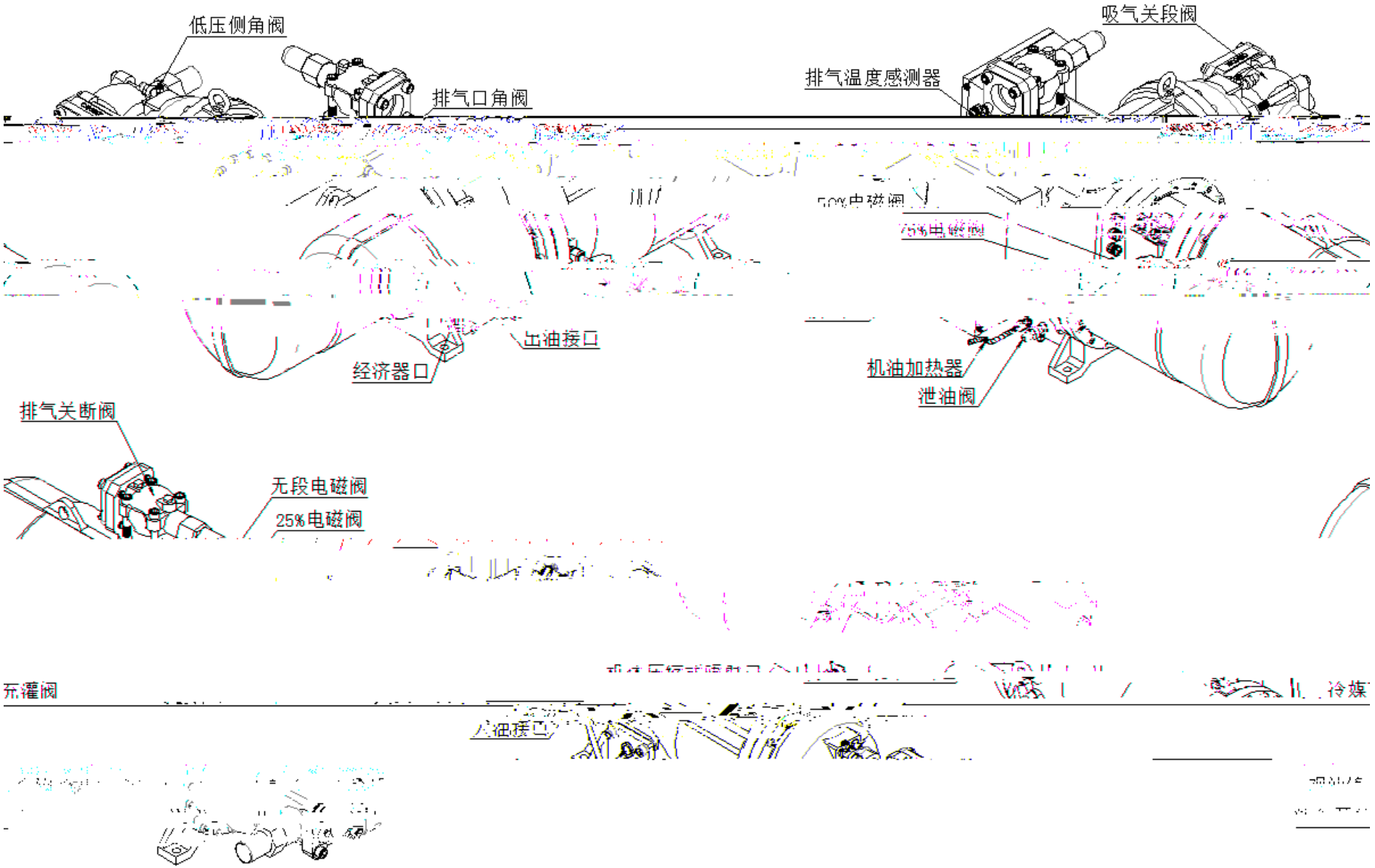
低压侧角阀
排气口角阀
吸气关段阀
排气温度感测器
出油接口
经济器口
机油加热器
泄油阀
排气关断阀
无段电磁阀
25%电磁阀
充灌阀

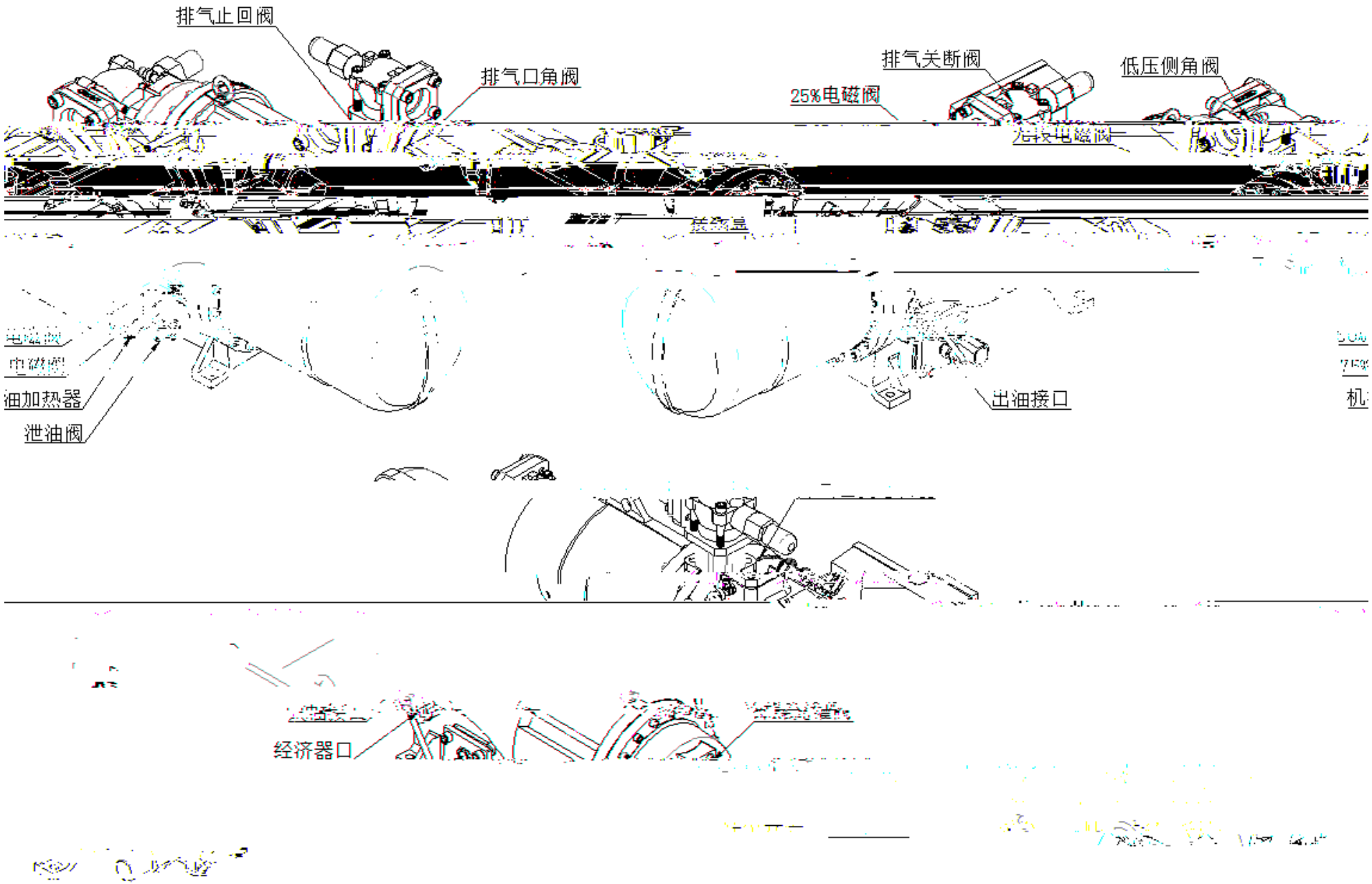
排气止回阀
排气口角阀
排气关断阀
低压侧角阀
25%电磁阀
出油接口
泄油阀
经济器口

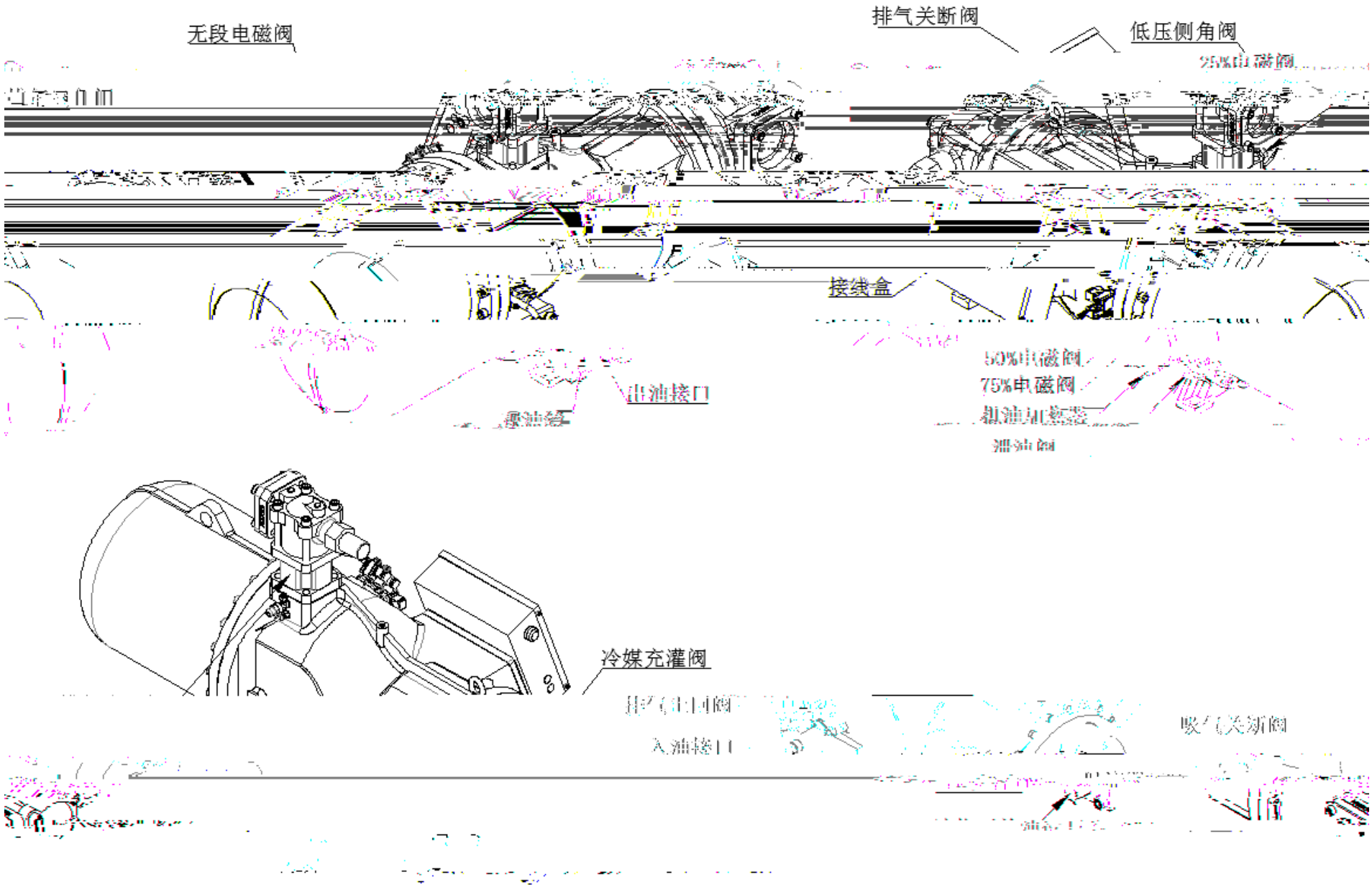
无段电磁阀
排气关断阀
低压侧角阀
接线盒
出油接口
冷媒充灌阀
入油接口

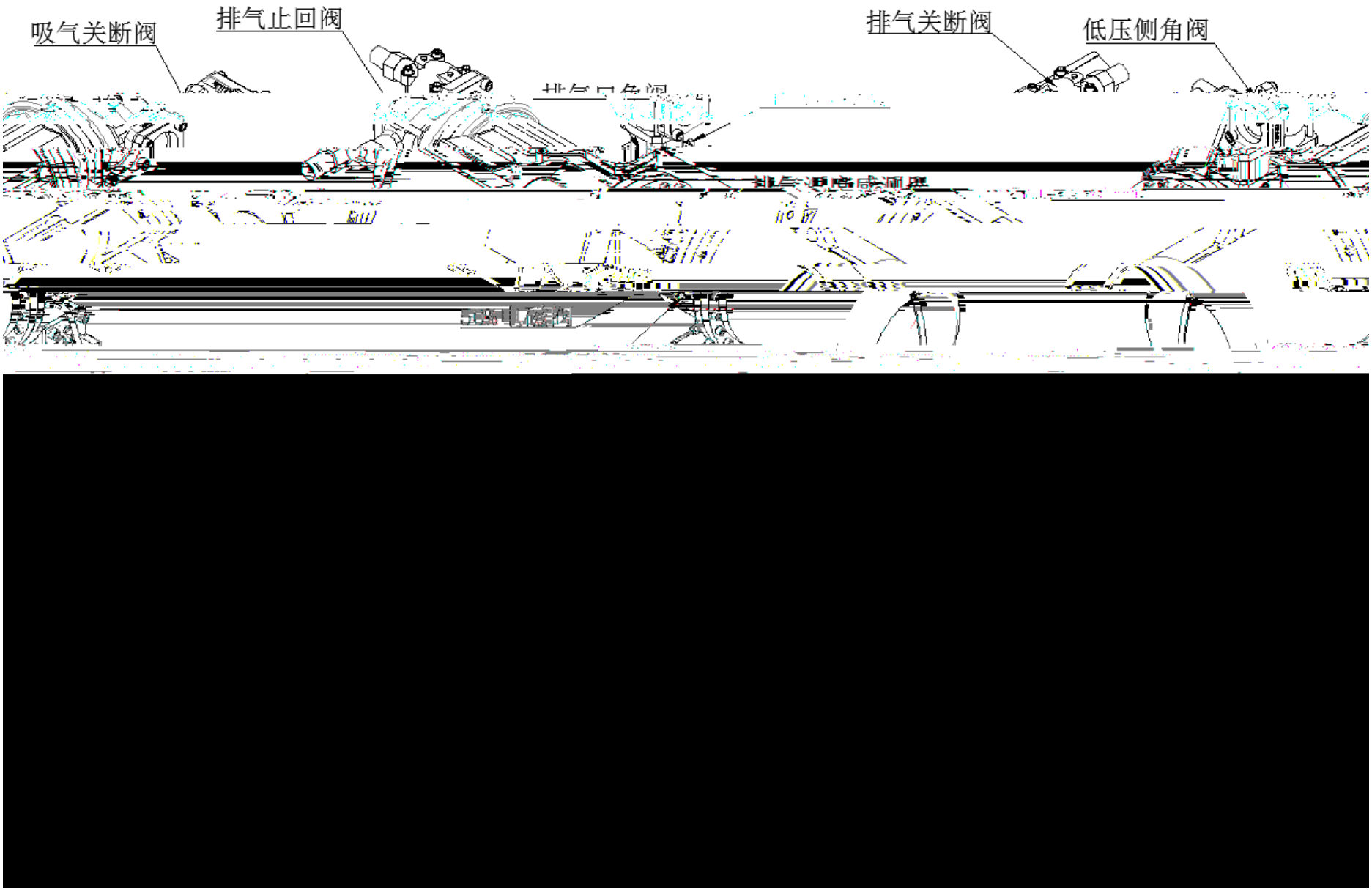
吸气关断阀
排气止回阀
排气关断阀
低压侧角阀

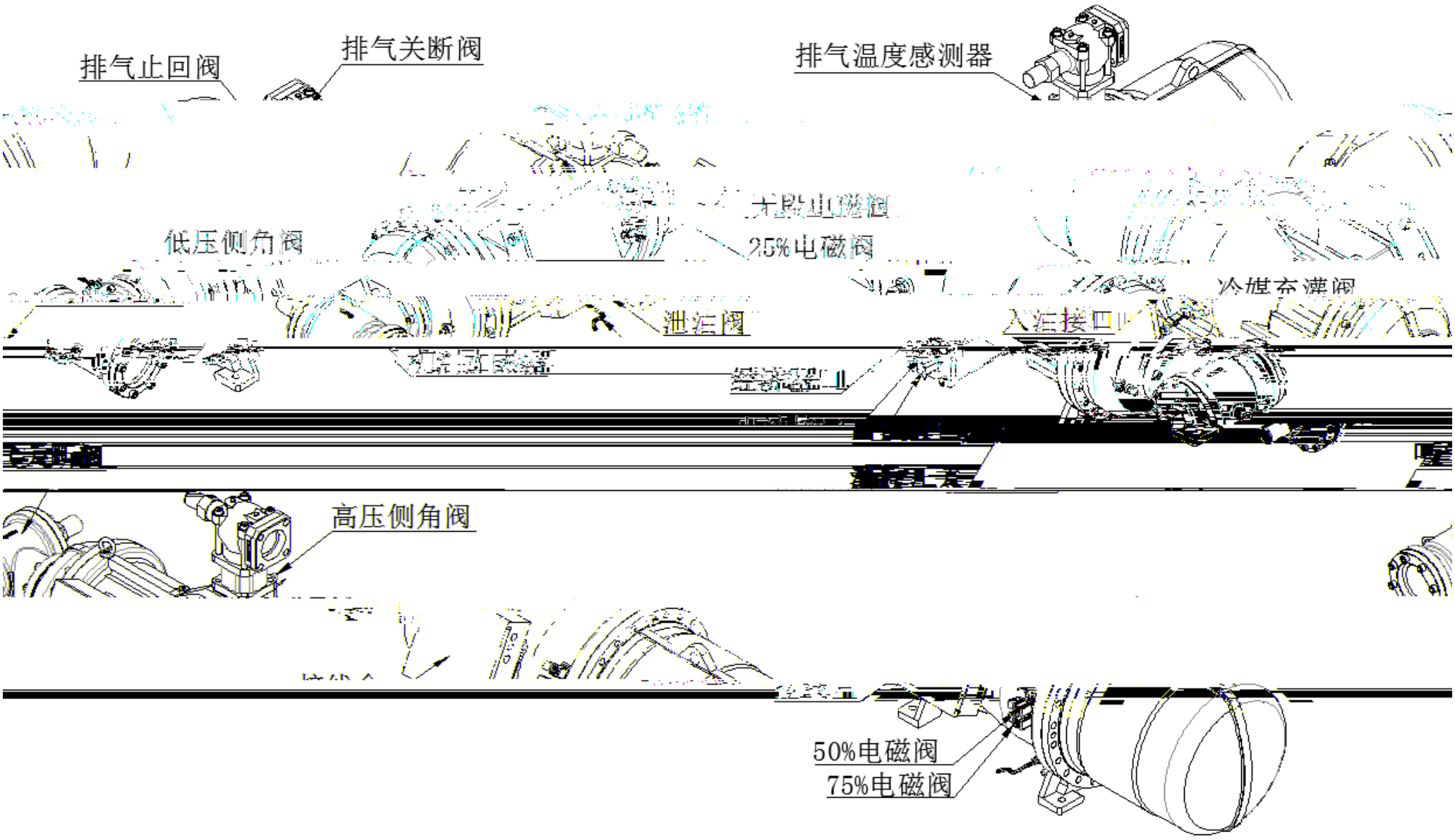
排气止回阀
排气关断阀
排气温度感测器
低压侧角阀
25%电磁阀
泄压阀
高压侧角阀
50%电磁阀
75%电磁阀

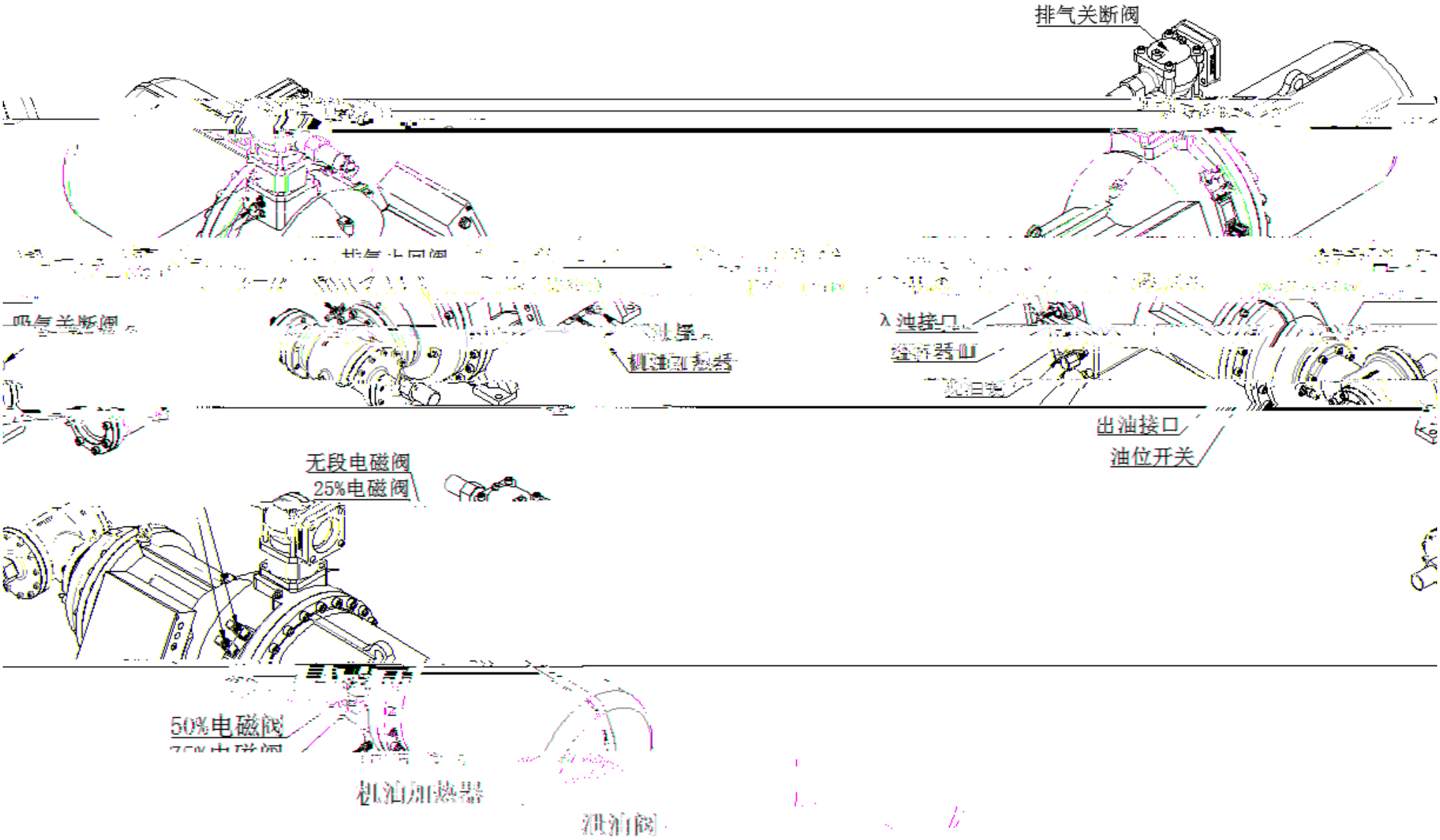
排气关断阀
出油接口
油位开关
无段电磁阀
25%电磁阀
50%电磁阀

~