		-5	0	5	10
25	(kW)	224.0	274.6	334.0	402.9
	(kW)	38.4	38.7	38.9	38.7
	(A)	67.1	67.7	67.9	67.7
30	(kW)	212.7	261.4	318.4	384.8
	(kW)	42.9	43.5	43.9	44.0
	(A)	74.2	75.1	75.7	75.9
35	(kW)	201.3	247.9	302.6	366.4
	(kW)	48.0	48.8	49.5	49.8

		-5	0	5	10
25	(kW)				

[redacted]

		-5	0	5	10
25	(kW)	377.2	462.6	562.6	678.8
	(kW)	62.8	63.4	63.7	63.4
	(A)	107.3	108.3	108.7	108.3
30	(kW)	358.3	440.2	536.3	648.1
	(kW)	70.3	71.3	72.0	72.1
	(A)	120.1	121.8	122.8	123.0
35	(kW)	338.9	417.4	509.6	617.0
	(kW)	78.6	80.0	81.0	81.5
	(A)	134.2	136.6	138.3	139.2

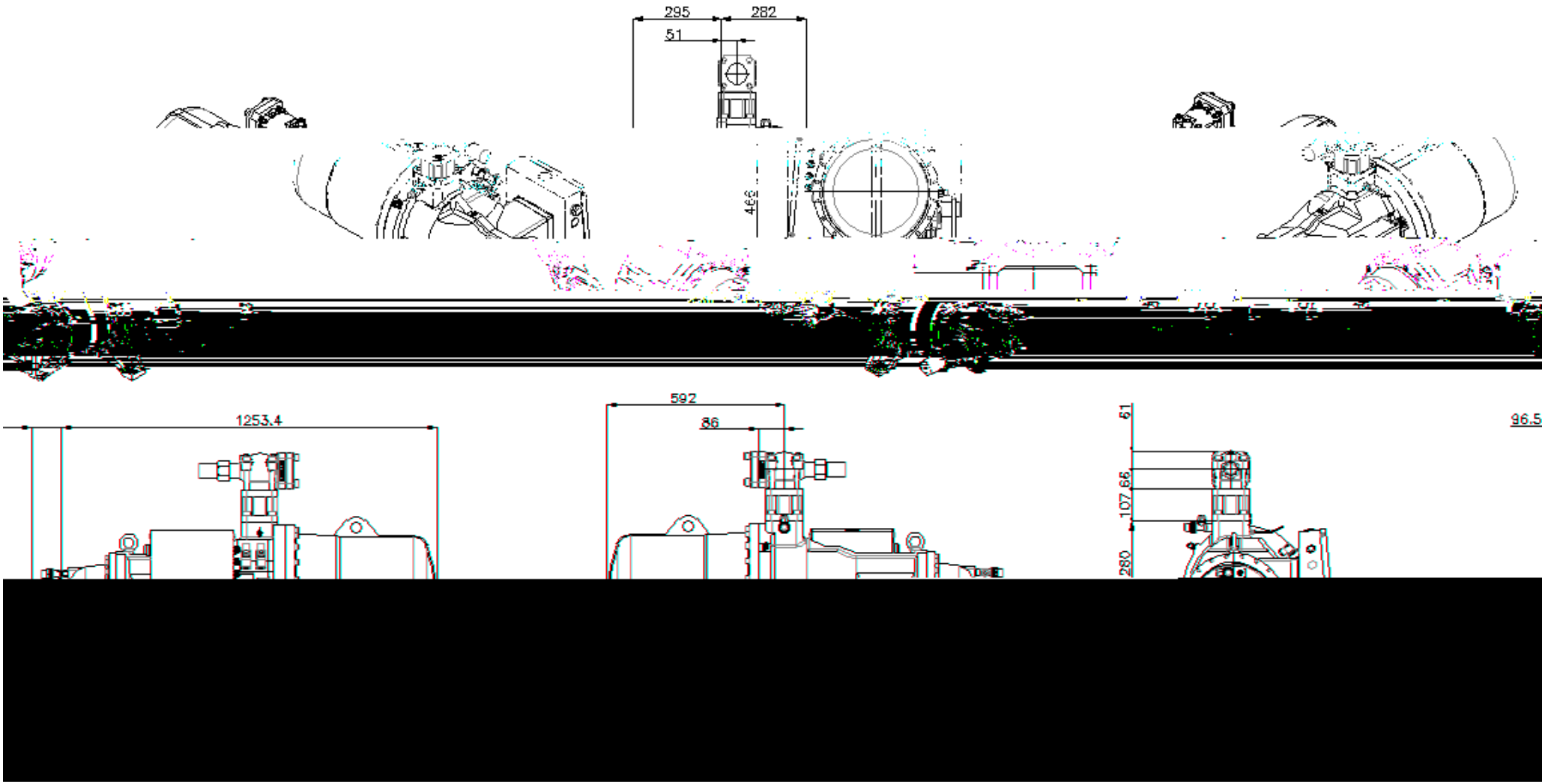
295
282
51
339
1253.4
592
86
61
107.66
280
96.5

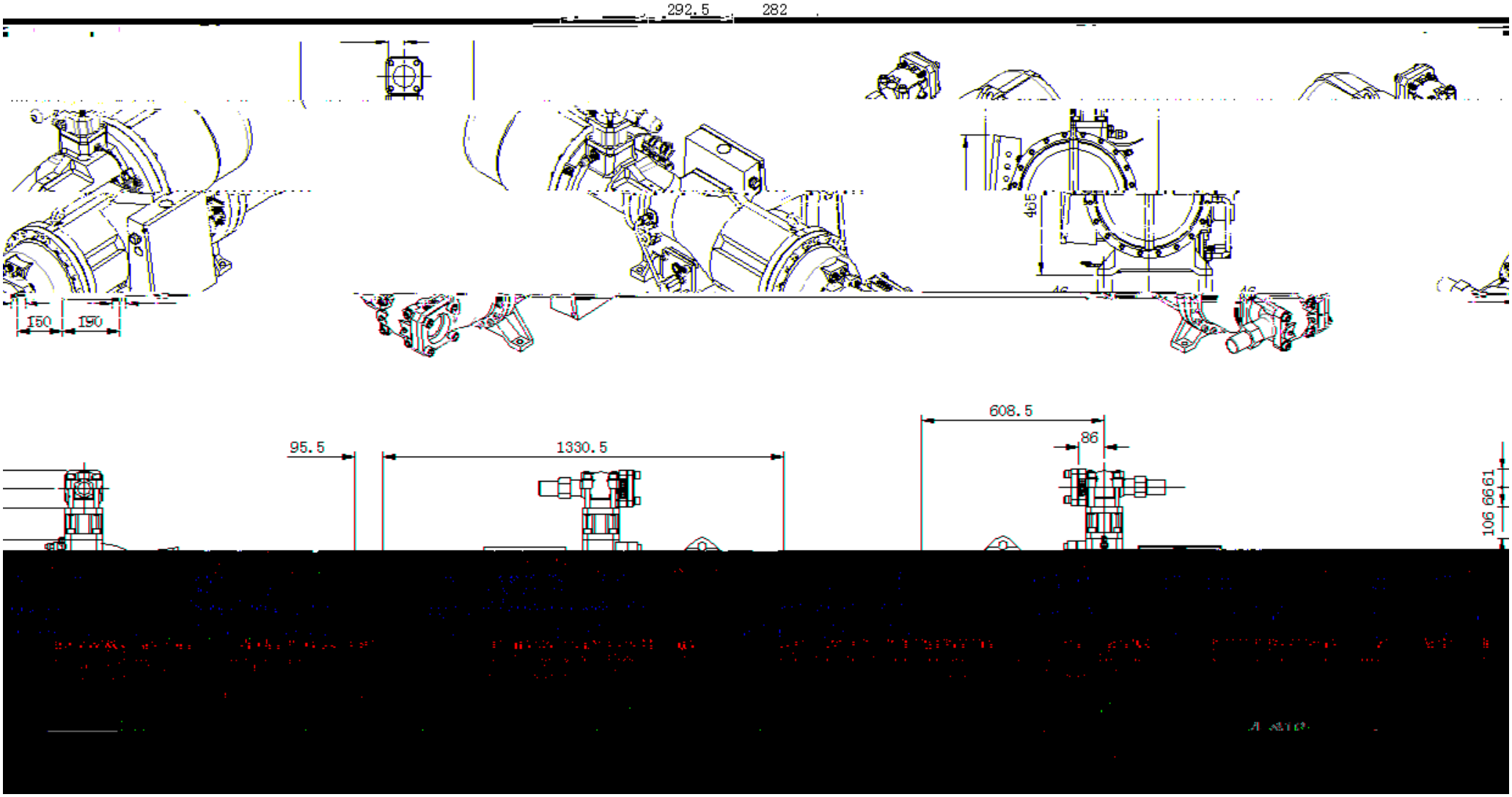
292.5
282
150
150
465
608.5
86
95.5
1330.5
106
66
61

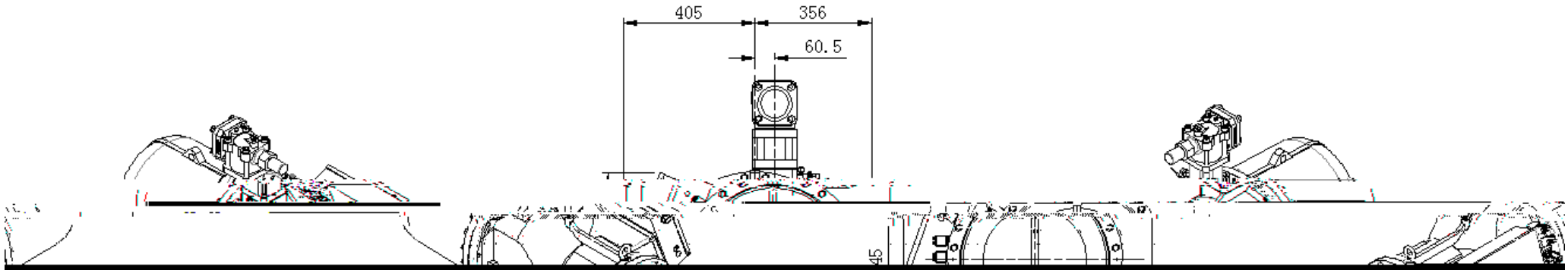

[redacted]

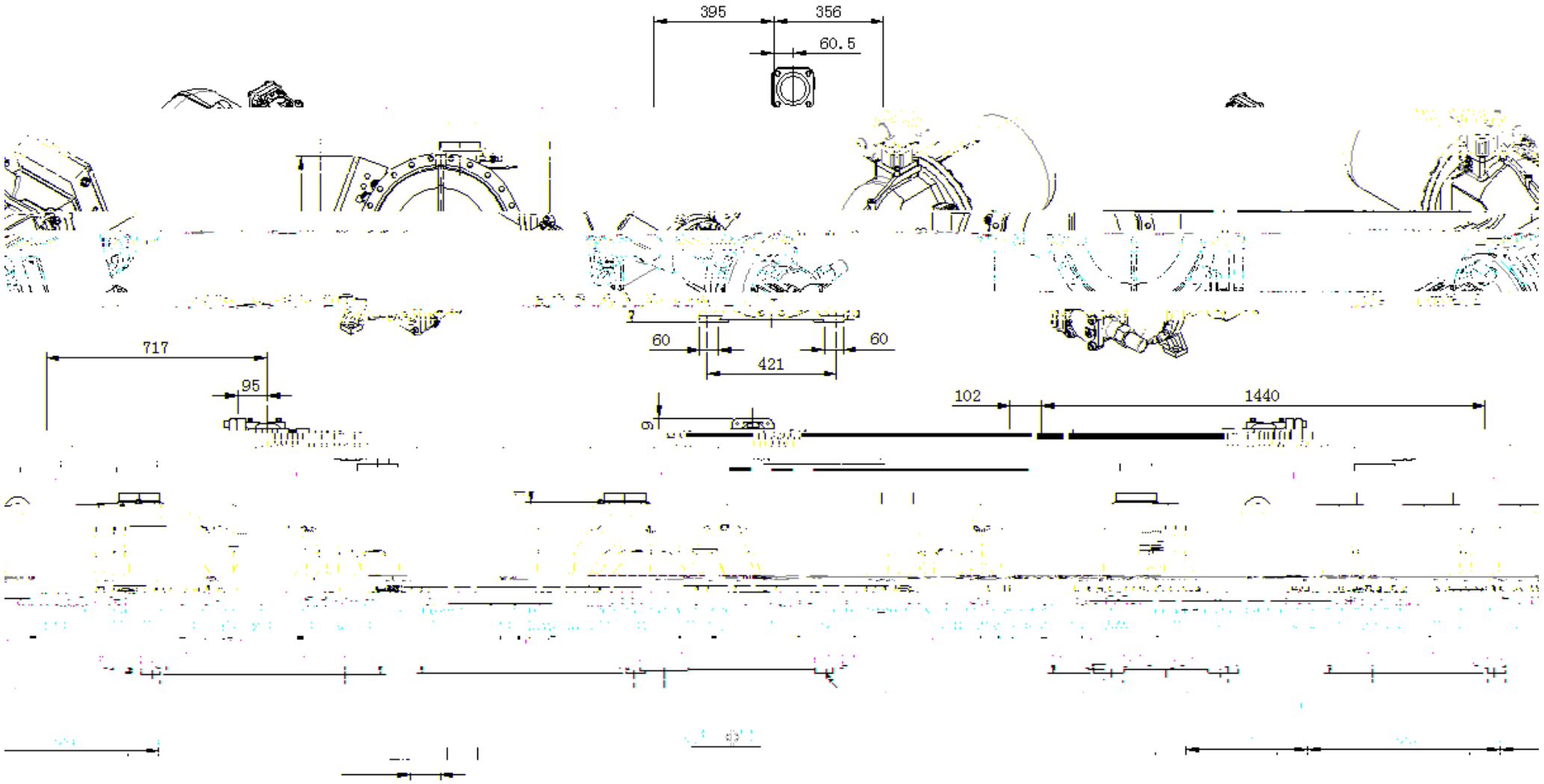
395
356
60.5
60
60
421
717
95
102
1440

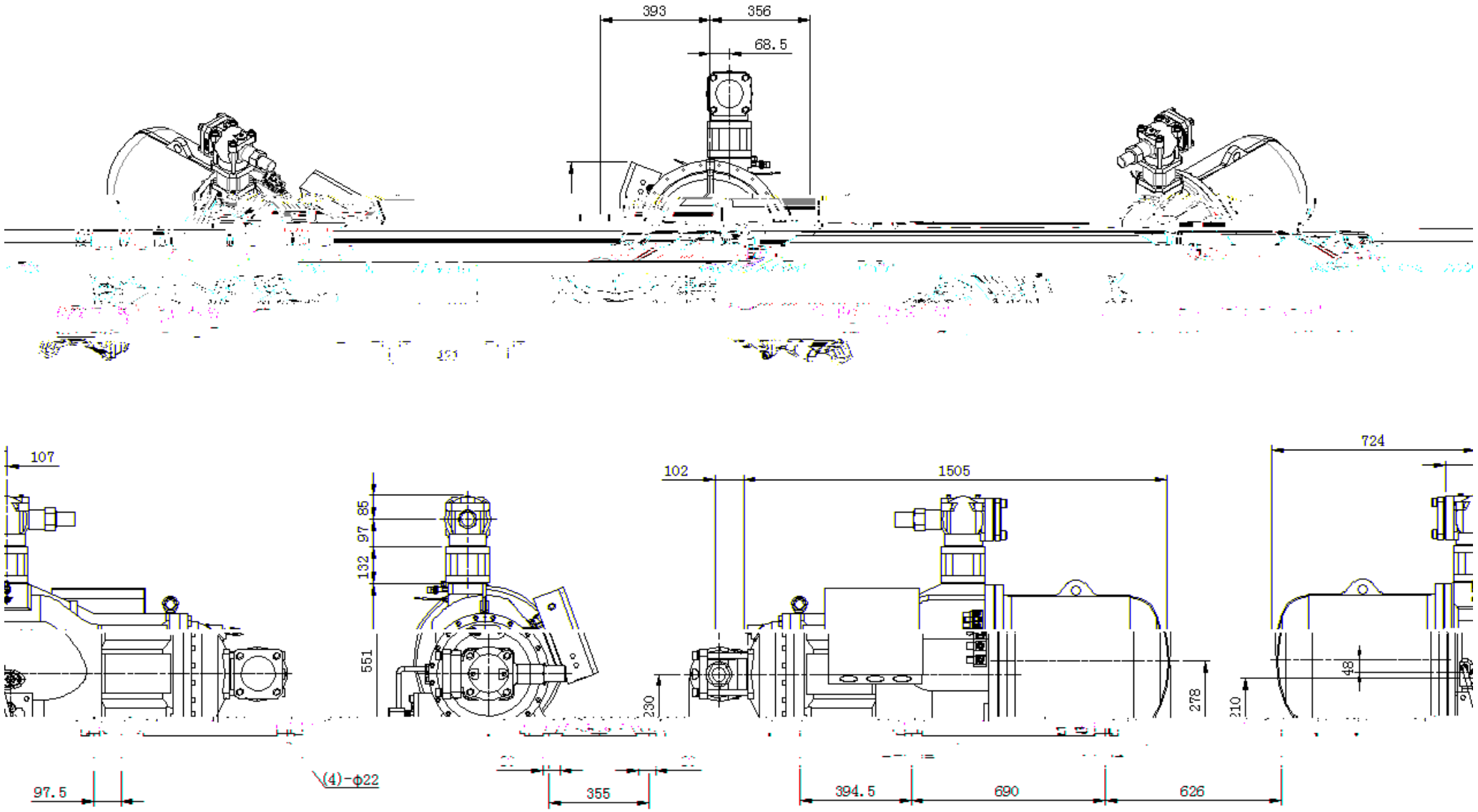
393
356
68.5
107
97
85
132
551
102
1505
724
48
230
278
210
97.5
(4)-φ22
355
394.5
690
626

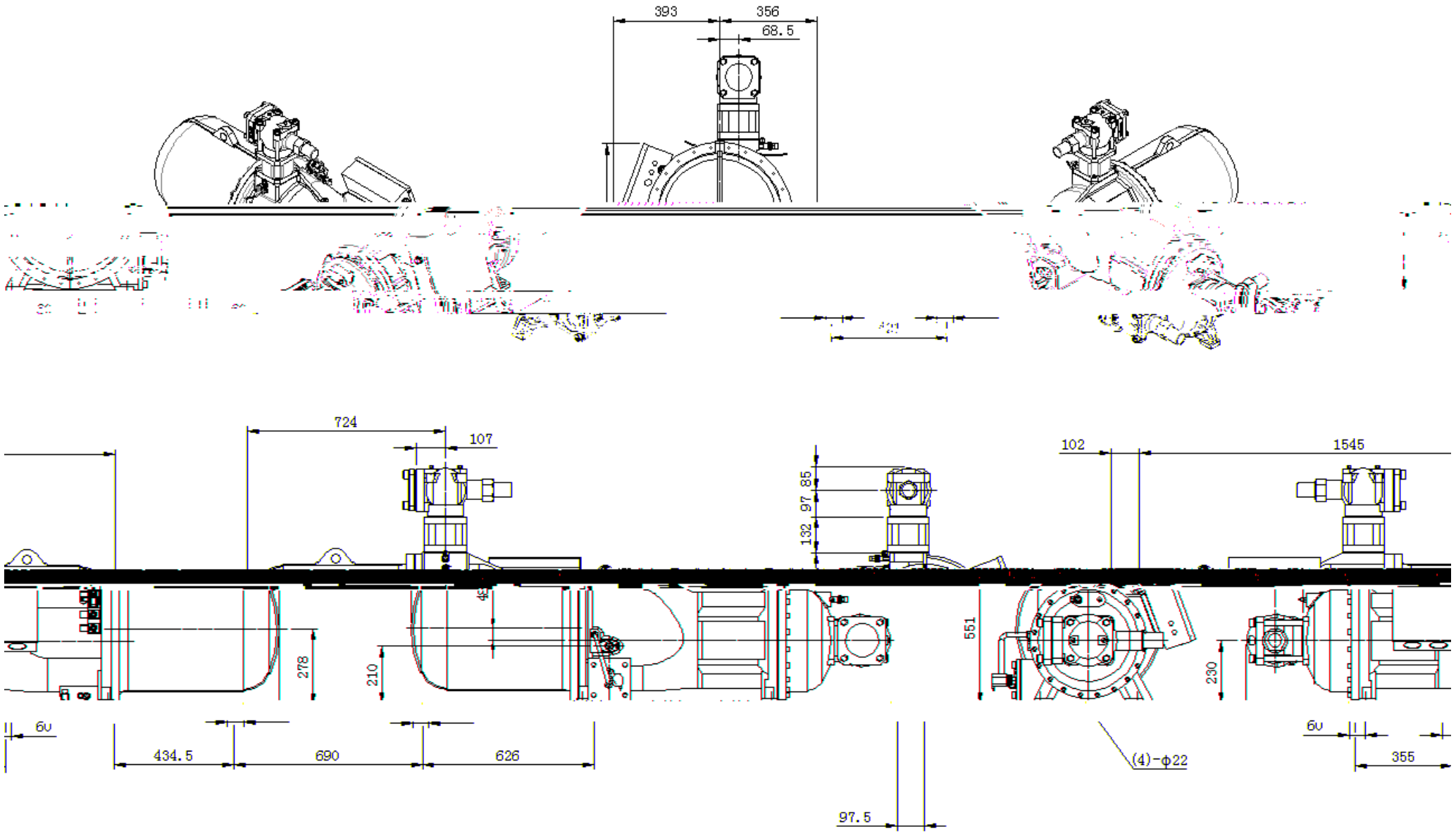
393
356
68.5
724
107
102
1545
85
97
132
278
210
551
230
60
434.5
690
626
(4)-φ22
355
97.5

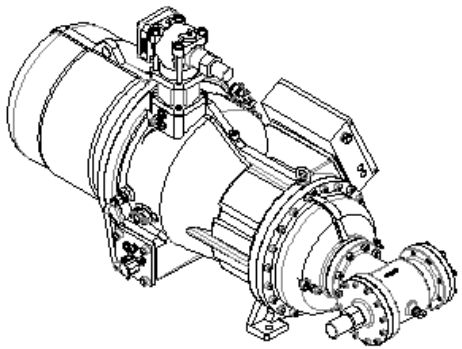

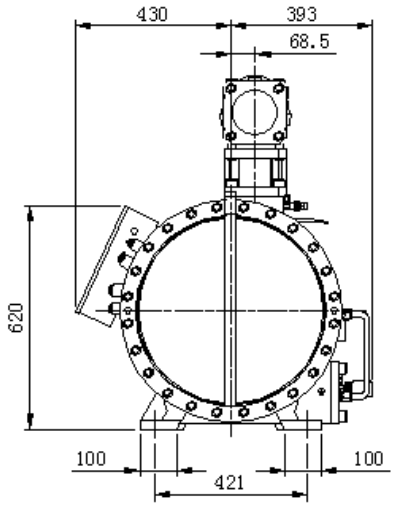
430
393
68.5
620
100
421
100

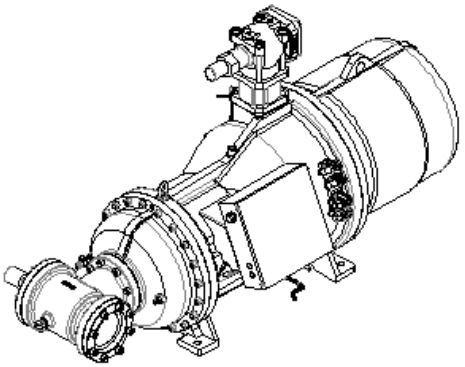

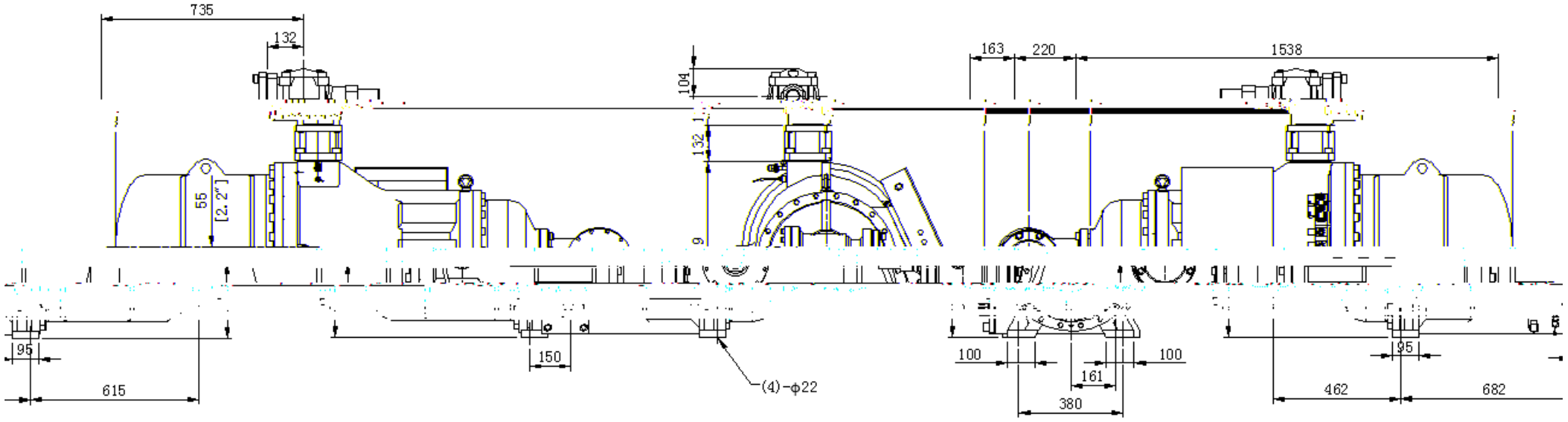
735
132
104
132
9
163
220
1538
55
[2.2"]
95
615
150
(4)-φ22
100
161
100
380
95
462
682

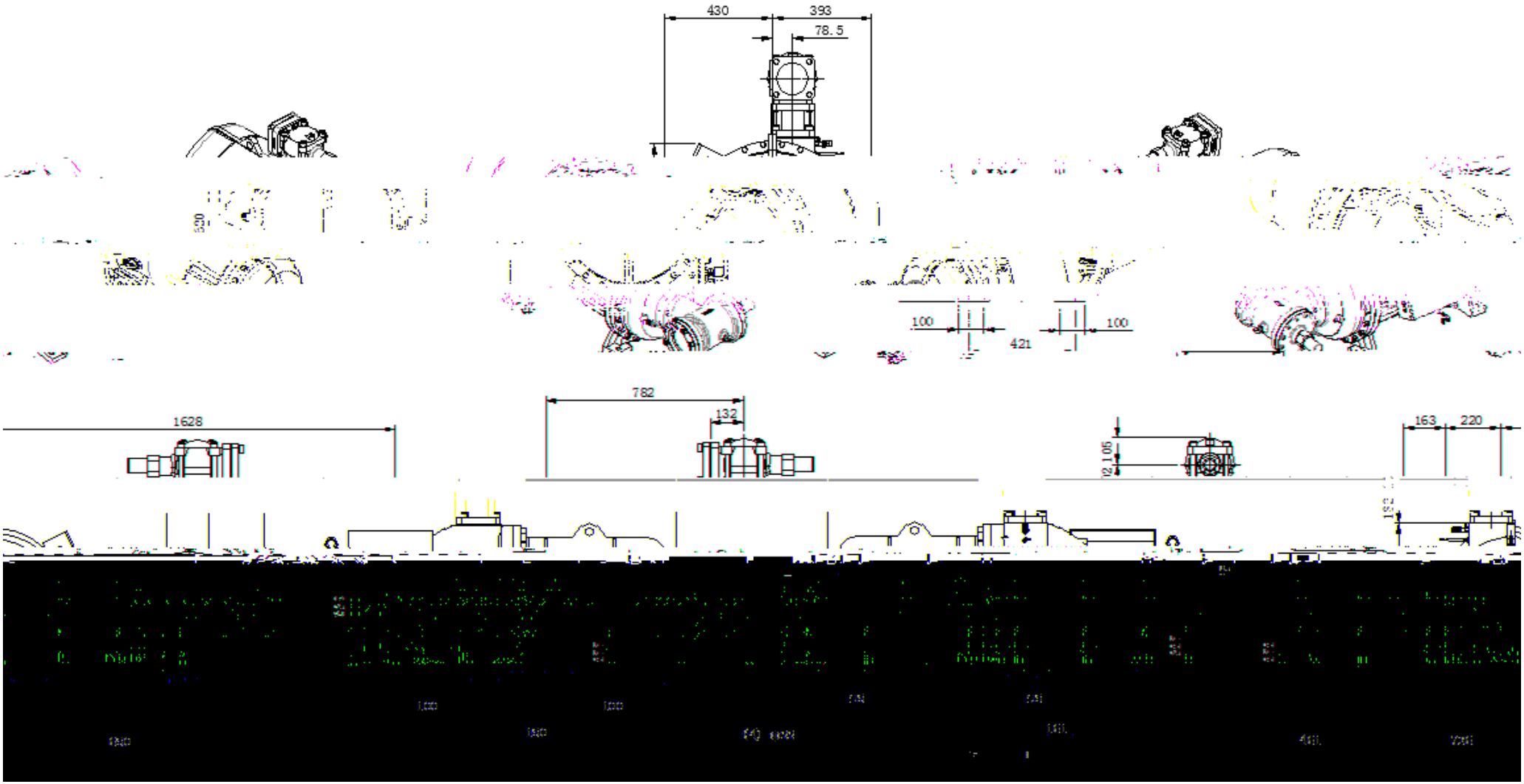
430
393
78.5
100
421
100
782
132
1628
163
220

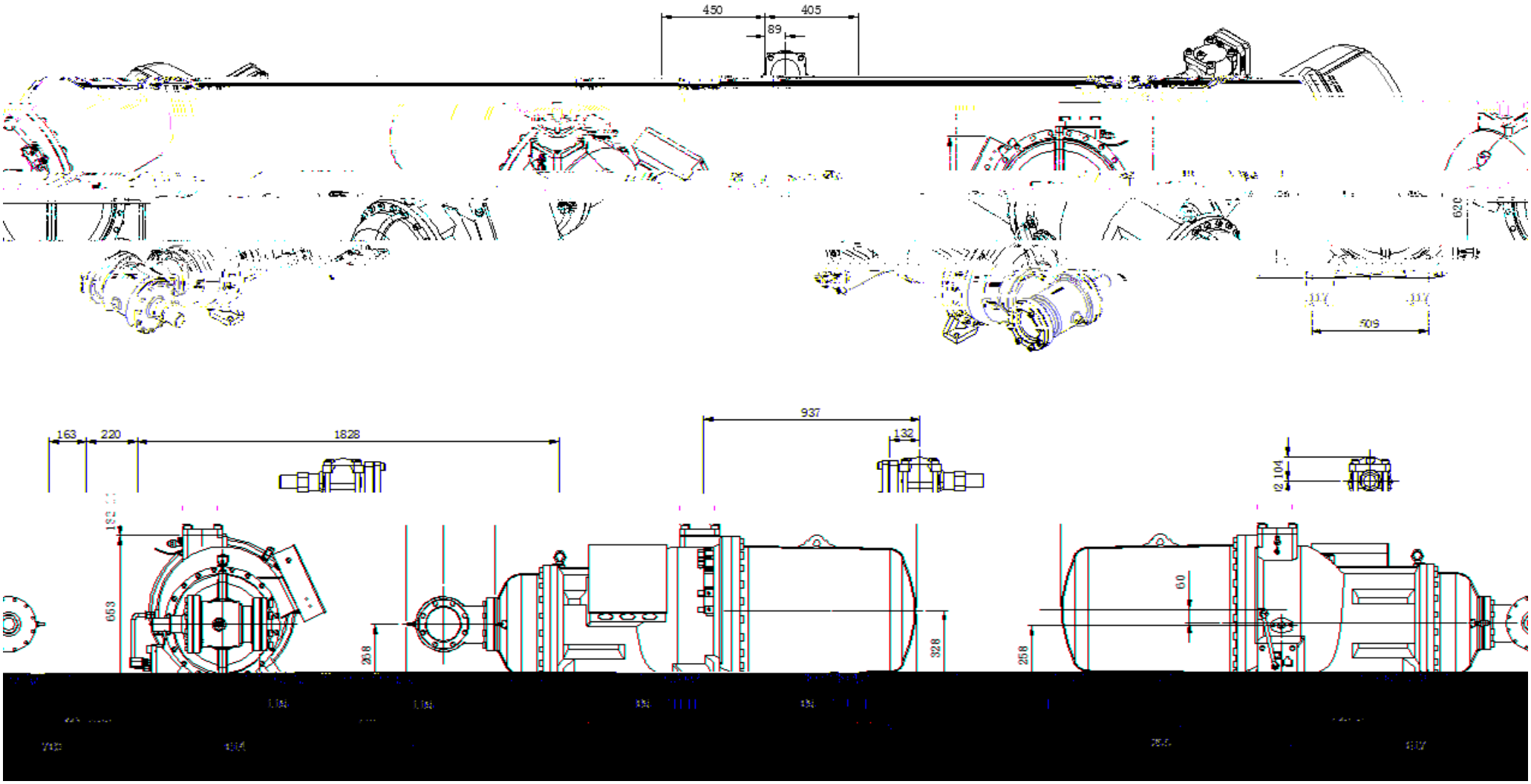
450
405
89
620
509
163
220
1828
937
132
104
653
268
328
258
60

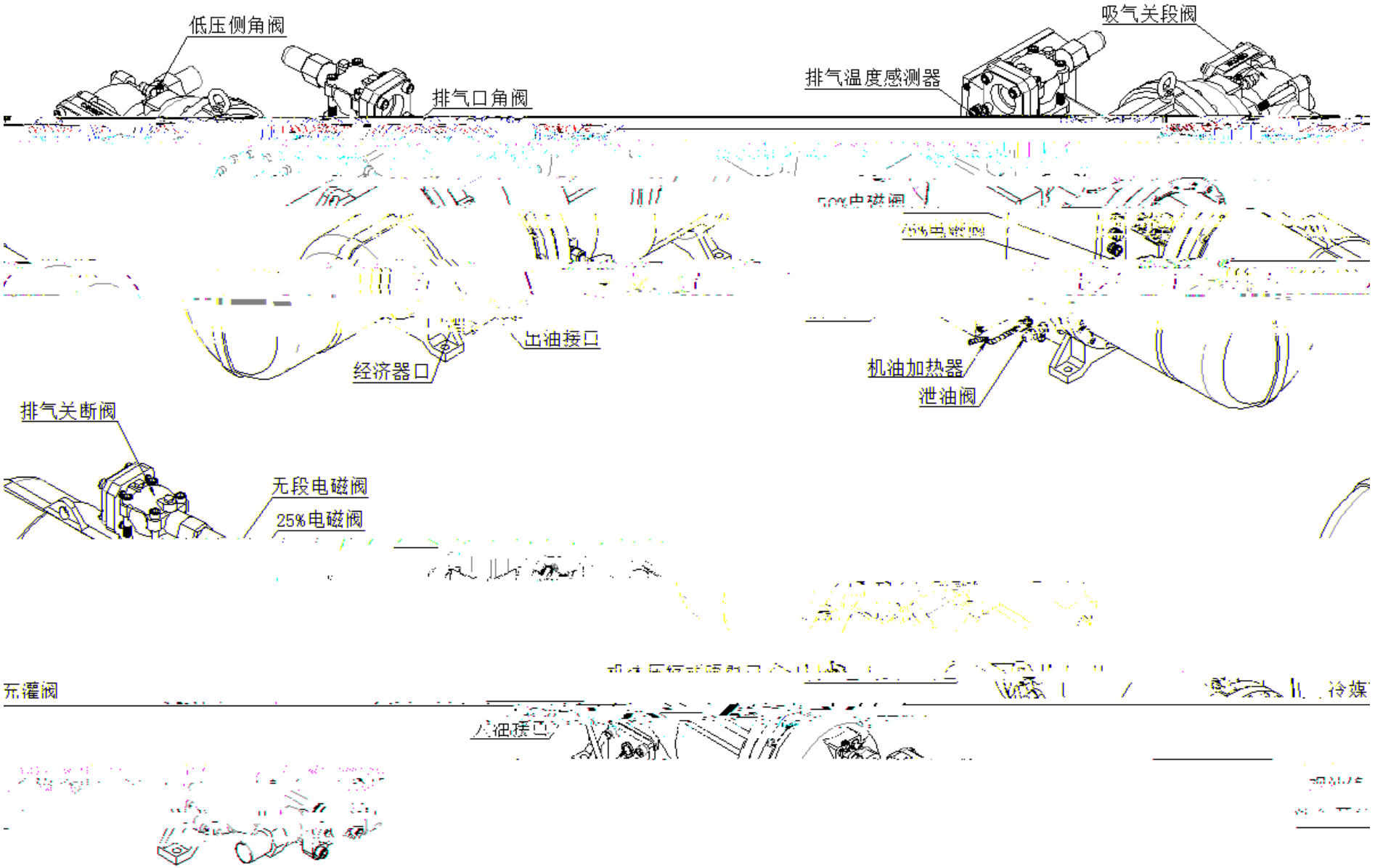
低压侧角阀
排气口角阀
吸气关段阀
排气温度感测器
出油接口
经济器口
机油加热器
泄油阀
排气关断阀
无段电磁阀
25%电磁阀
充灌阀
冷媒

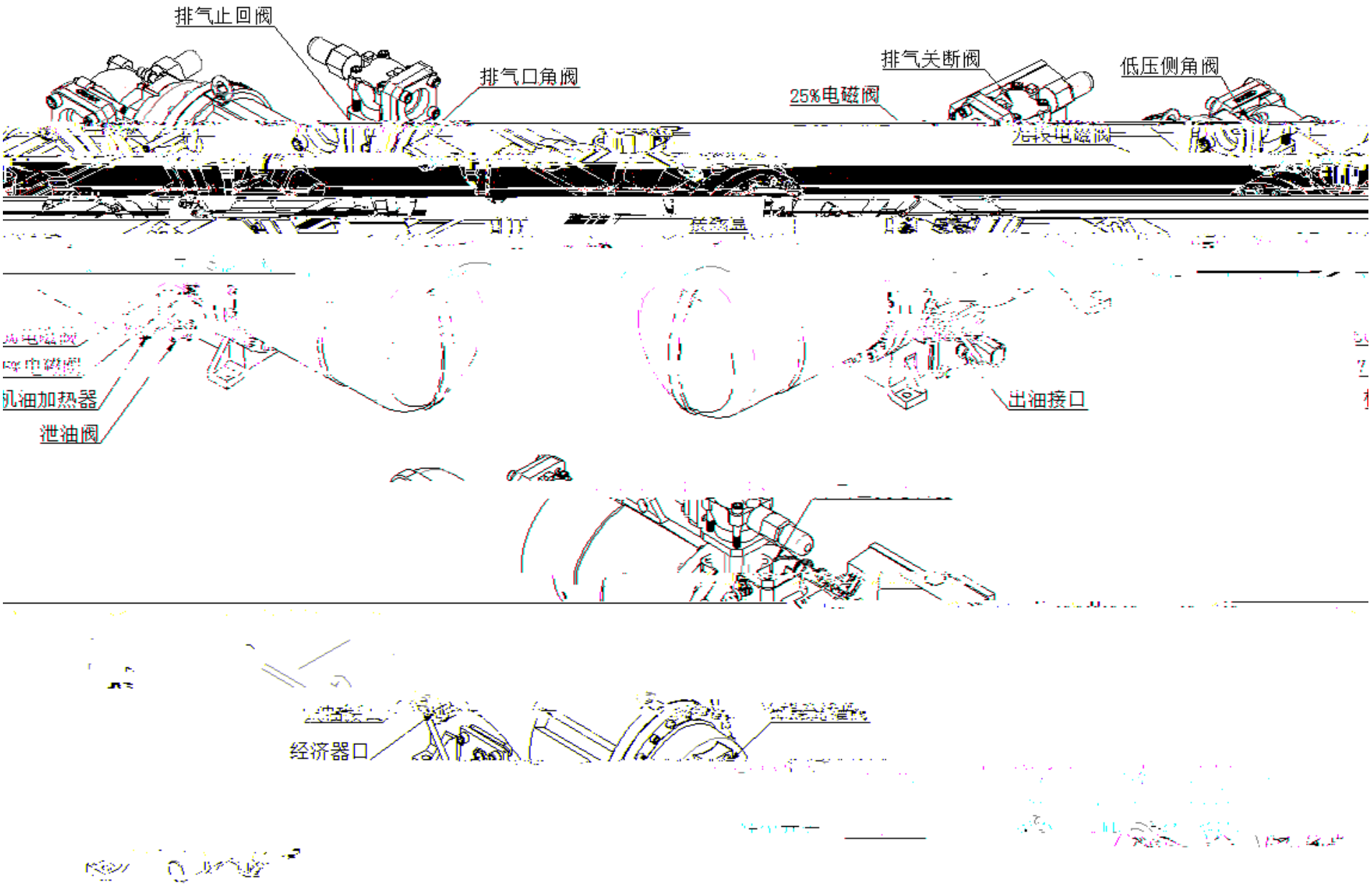
排气止回阀
排气口角阀
排气关断阀
低压侧角阀
25%电磁阀
出油接口
泄油阀
经济器口

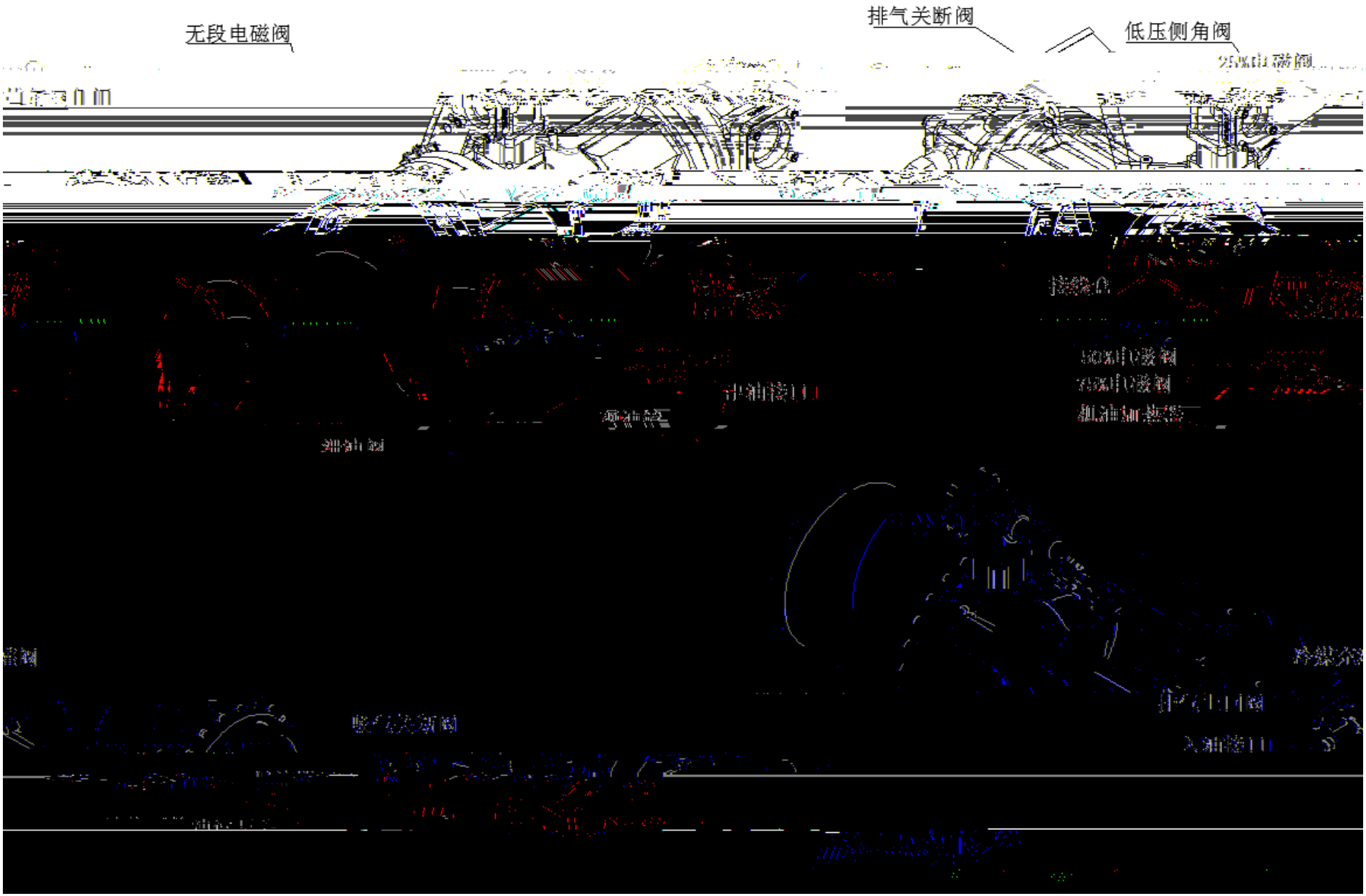
无段电磁阀
排气关断阀
低压侧角阀

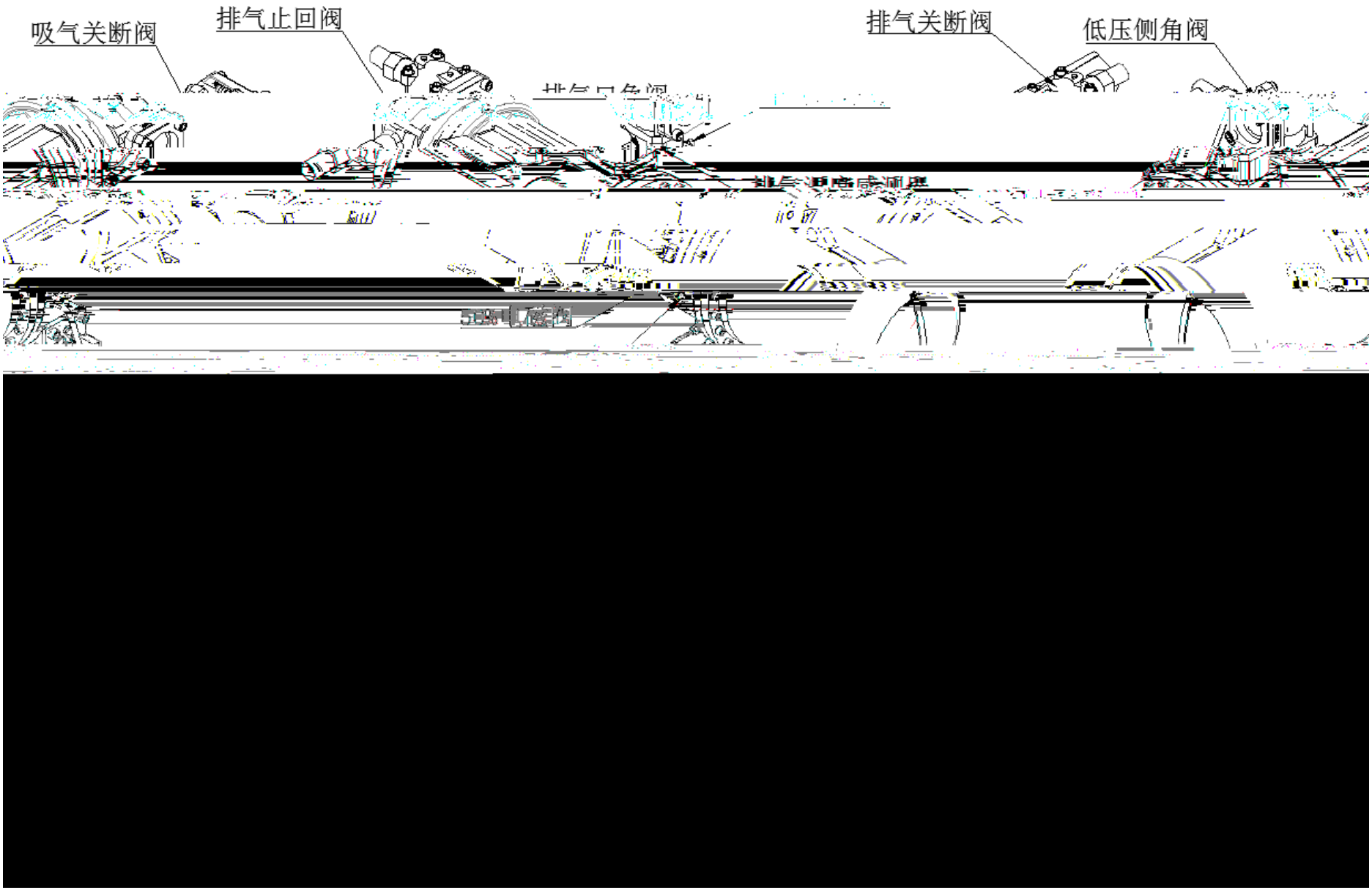
吸气关断阀
排气止回阀
排气关断阀
低压侧角阀

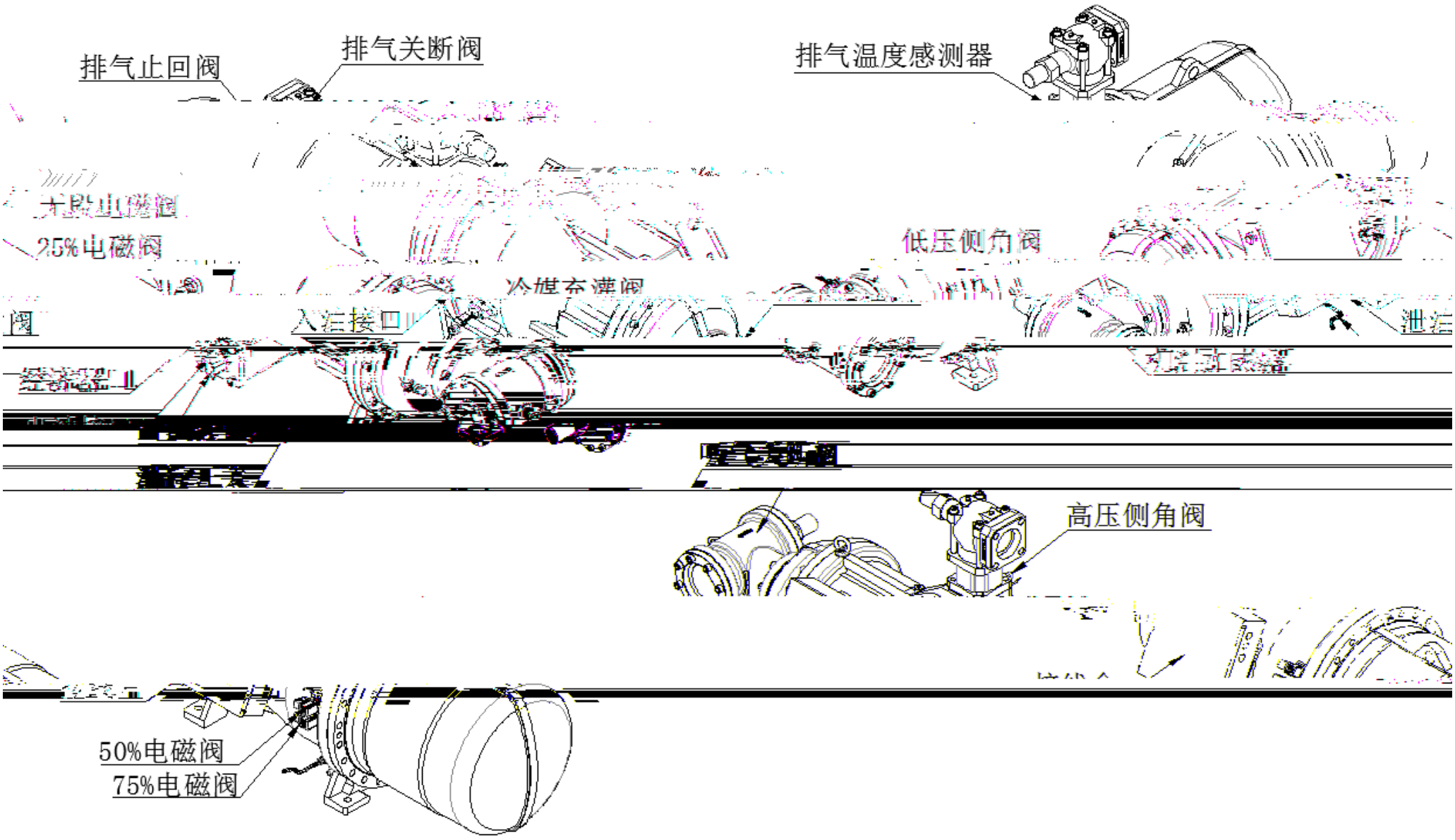
排气止回阀
排气关断阀
排气温度感测器
25%电磁阀
低压侧角阀
高压侧角阀
50%电磁阀
75%电磁阀

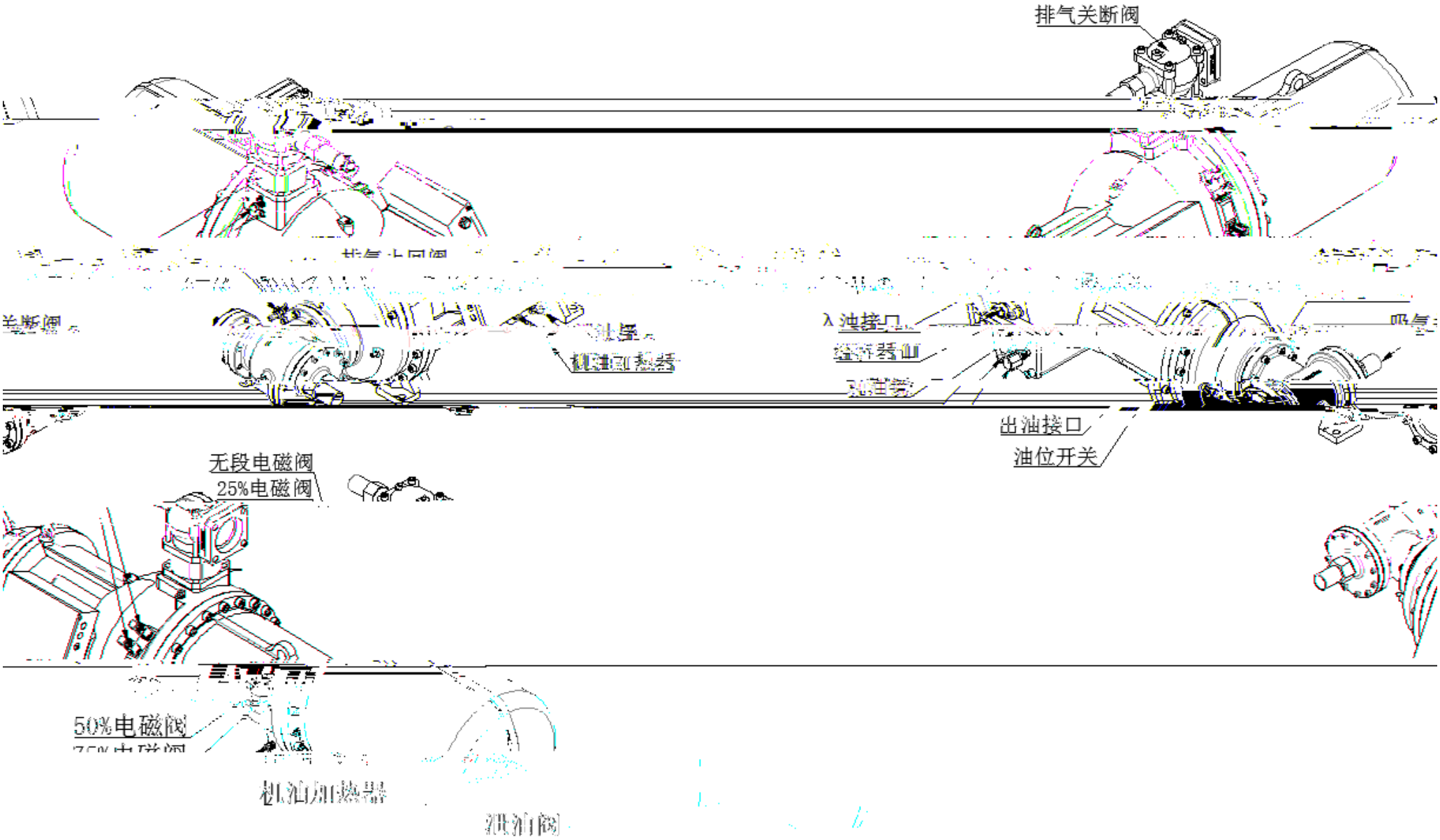
排气关断阀
出油接口
油位开关
无段电磁阀
25%电磁阀
50%电磁阀

~